# D011A SERIES ΑΦΥΓΡΑΝΤΗΡΑΣ
# Οδηγίες Χρήσης

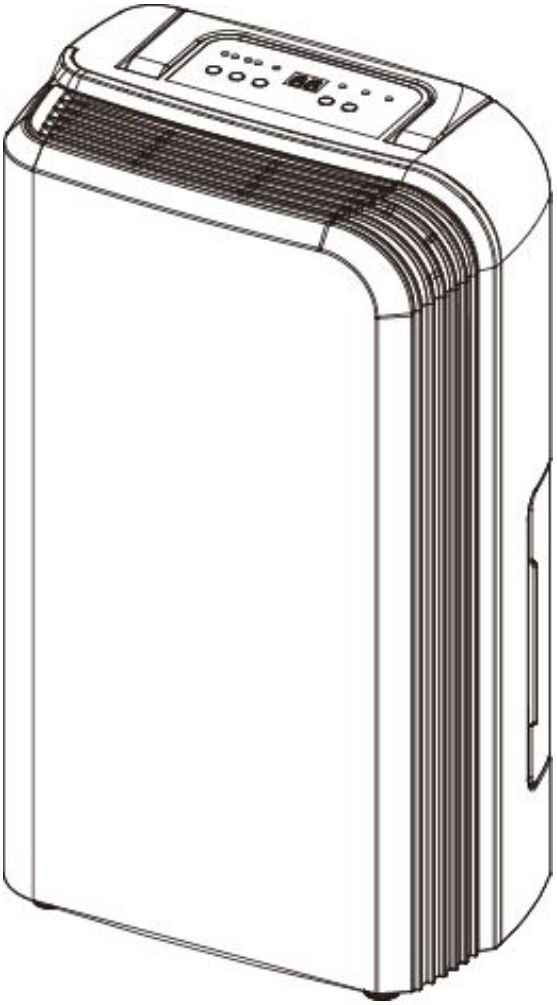

**ΦΥΛΑΞΤΕ ΑΥΤΕΣ ΤΙΣ ΟΔΗΓΙΕΣ ΓΙΑ ΜΕΛΛΟΝΤΙΚΗ ΧΡΗΣΗ**

**Σας ευχαριστούμε που επιλέξατε τον Αφυγραντήρα της εταιρίας μας για εσάς και την οικογένειά σας, καλύπτοντας τις ανάγκες του σπιτιού σας. Αυτό το εγχειρίδιο σας παρέχει πολύτιμες πληροφορίες που είναι απαραίτητες για τη σωστή φροντίδα και συντήρηση του νέου σας αφυγραντήρα. Αφιερώστε λίγα λεπτά για να διαβάσετε τις οδηγίες προσεκτικά και να εξοικειωθείτε με τις δυνατότητες του.**

**Η μονάδα αυτή αφαιρεί την ανεπιθύμητη υγρασία από τον αέρα για να δημιουργήσει ένα πιο άνετο περιβάλλον στο σπίτι ή το γραφείο σας. Μπορεί εύκολα να μετακινηθεί από το ένα δωμάτιο στο άλλο.**

# ΧΑΡΑΚΤΗΡΙΣΤΙΚΑ

**Δυνατότητα Δυνατής Αφύγρανσης**
Αξιοποιώντας την τεχνολογία ψύξης, ο αφυγραντήρας αφαιρεί δυναμικά την υγρασία από τον αέρα του δωματίου και κρατάει εσωτερικά τον αέρα ξηρό μειώνοντας το επίπεδο υγρασίας.

**Ελαφρύς Φορητός Σχεδιασμός**
Ο αφυγραντήρας κατασκευάστηκε για να είναι συμπαγής και ελαφρύς. Οι ρόδες στο κάτω μέρος του βοηθούν στην εύκολη μετακίνησή του.

**Χαμηλή Θερμοκρασία Λειτουργίας με Αυτόματη Απόψυξη**
Όταν η μονάδα βρίσκεται σε λειτουργία με θερμοκρασία δωματίου, μεταξύ 5 ◦C και 12◦C, θα πρέπει να σταματάει να ξεπαγώνει για κάθε 30 λεπτά.
Όταν η μονάδα βρίσκεται σε λειτουργία με θερμοκρασία δωματίου, μεταξύ 12◦C και 20◦C, θα πρέπει να σταματάει να ξεπαγώνει για κάθε 45 λεπτά.

**Ρυθμιζόμενος Υγροστάτης**
Ρυθμίστε το επιθυμητό επίπεδο υγρασίας από τον υγροστάτη.

**Χρονόμετρο On / Off**
Προγραμματίστε την μονάδα για να ενεργοποιείτε και να απενεργοποιείτε αυτόματα.

**Αθόρυβη Λειτουργία**
Το σύστημα λειτουργεί με χαμηλό επίπεδο θορύβου.

**Ενεργειακή Απόδοση**
Η κατανάλωση ισχύος της μονάδας είναι χαμηλή.

**ΠΡΟΕΙΔΟΠΟΙΗΣΕΙΣ ΑΣΦΑΛΕΙΑΣ**

Όταν χρησιμοποιείτε τη συσκευή, να τηρείτε τις ακόλουθες προφυλάξεις:

1. Αποσυνδέστε το καλώδιο τροφοδοσίας πριν από τον καθαρισμό ή την αποθήκευση.

2. **ΜΗΝ** βυθίζετε τη συσκευή σε νερό, μην τοποθετείτε τη συσκευή κοντά σε νερό.

3. Μην τοποθετείτε τη μονάδα κοντά σε θερμότητα που παράγουν συσκευές ή κοντά σε εύφλεκτα και επικίνδυνα υλικά.

4. Ποτέ μην βάζετε τα δάχτυλά σας ή άλλα αντικείμενα μέσα στους αγωγούς εισαγωγής ή εκκένωσης.

5. Μην κάθεστε ή στέκεστε πάνω στη μονάδα.

6. Αδειάστε το νερό που έχει συγκεντρωθεί στη δεξαμενή, όπως απαιτείται.

7. Μην λειτουργείτε τον αφυγραντήρα σε μικρό κλειστό χώρο, όπως π.χ. μέσα σε ένα ντουλάπι, καθώς μπορεί να προκαλέσει πυρκαγιά.

8. Εγκαταστήστε τους αγωγούς αποστράγγισης σε κατηφορικό μέρος για να βεβαιωθείτε ότι το συμπυκνωμένο νερό μπορεί να αποστραγγίζεται συνεχώς.

9. Εάν το καλώδιο τροφοδοσίας έχει υποστεί ζημιά, πρέπει να αντικατασταθεί από εξουσιοδοτημένο αντιπρόσωπο σέρβις.

**B Προειδοποίηση:**

Απαγορεύεται να πετάτε τη συσκευή σε οικιακά απορρίμματα, διότι υπάρχουν άλλες εναλλακτικές λύσεις:

1 Μην απορρίπτετε αυτό το προϊόν μαζί με όλα τα απορρίμματα.

Η συλλογή αυτών γίνεται ξεχωριστά και είναι απαραίτητη.

2 Ο δήμος έχει θεσπίσει συστήματα συλλογής, όπου τα ηλεκτρονικά απορρίμματα μπορούν να διατεθούν χωρίς χρέωση για τον χρήστη.

3 Ο κατασκευαστής θα πάρει πίσω την παλιά συσκευή για διάθεση, όπου είναι δωρεάν για τον χρήστη.

4 Τα παλιά προϊόντα από διάφορα σημαντικά υλικά, μπορούν να πουληθούν για παλαιά σίδερα σε εμπόρους.

Η ρίψη των προϊόντων αυτών σε δάση και εκτάσεις μπορούν να επιβαρύνουν την υγεία μας διότι βλαβερές ουσίες εισέρχονται στο έδαφος όπου επηρεάζουν το νερό και κατ' επέκταση όλη την τροφική μας αλυσίδα. Μην πετάτε ηλεκτρικές συσκευές μαζί με όλα τα άλλα απόβλητα, χρησιμοποιήστε ξεχωριστές εγκαταστάσεις συλλογής. Επικοινωνήστε με την αρμόδια αρχή για πληροφορίες σχετικά με τα συστήματα συλλογής. Αν οι ηλεκτρικές συσκευές διατίθενται σε χώρους υγειονομικής ταφής των χωματερών, επικίνδυνες ουσίες μπορεί να διαρρεύσουν στα υπόγεια ύδατα και να επηρεάσουν την τροφική αλυσίδα βλάπτοντας την υγεία μας.

Αυτή η σήμανση υποδεικνύει ότι αυτό το προϊόν δεν πρέπει να απορρίπτεται μαζί με τα υπόλοιπα οικιακά απορρίμματα και ισχύει σε όλη την ΕΕ. Προκειμένου να αποφευχθούν ενδεχόμενες βλαβερές συνέπειες στο περιβάλλον ή την ανθρώπινη υγεία από την ανεξέλεγκτη διάθεση των αποβλήτων, κάντε την ανακύκλωση υπεύθυνα για να βοηθήσετε στην βιώσιμη επαναχρησιμοποίηση των υλικών πόρων. Για να επιστρέψετε την παλιά σας συσκευή, χρησιμοποιήστε τα συστήματα επιστροφής και συλλογής ή επικοινωνήστε με το κατάστημα από το οποίο αγοράσατε το προϊόν, όπου μπορούν να το παραλάβουν & να το διαθέσουν στην ανακύκλωση.

# ΔΙΑΓΡΑΜΜΑ ΤΟΥ ΠΡΟΪΟΝΤΟΣ

## Μέρη

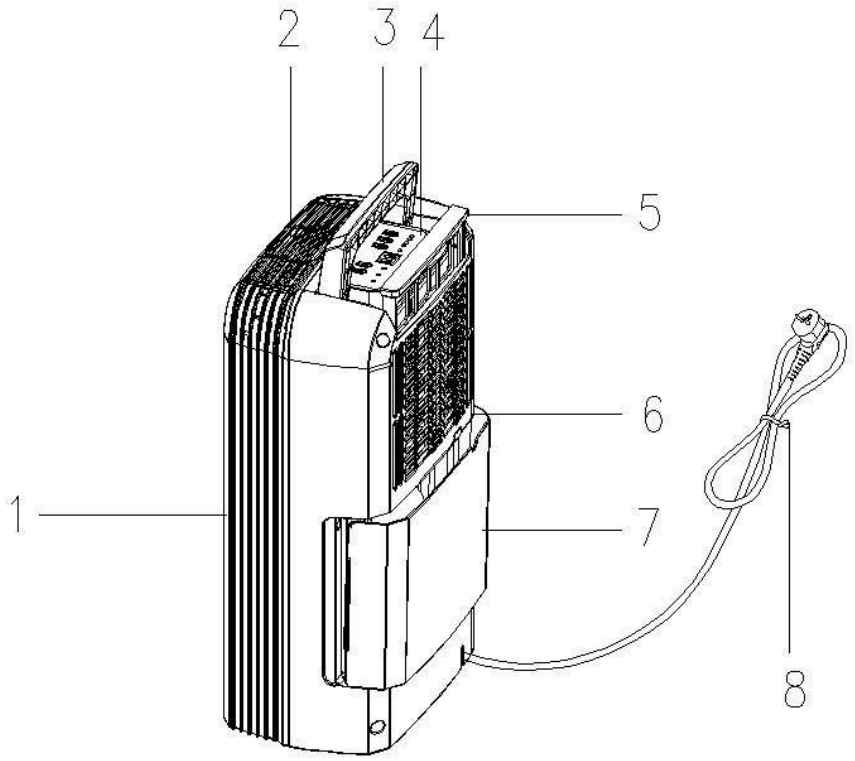


1. Πρόσοψη
2. Έξοδος Αέρα
3. Λαβή
4. Πίνακας Ελέγχου
5. Φίλτρο
6. Κάλυμμα συσκευής
7. Δεξαμενή Νερού
8. Καλώδιο Τροφοδοσίας

# ΟΔΗΓΙΕΣ ΧΡΗΣΗΣ

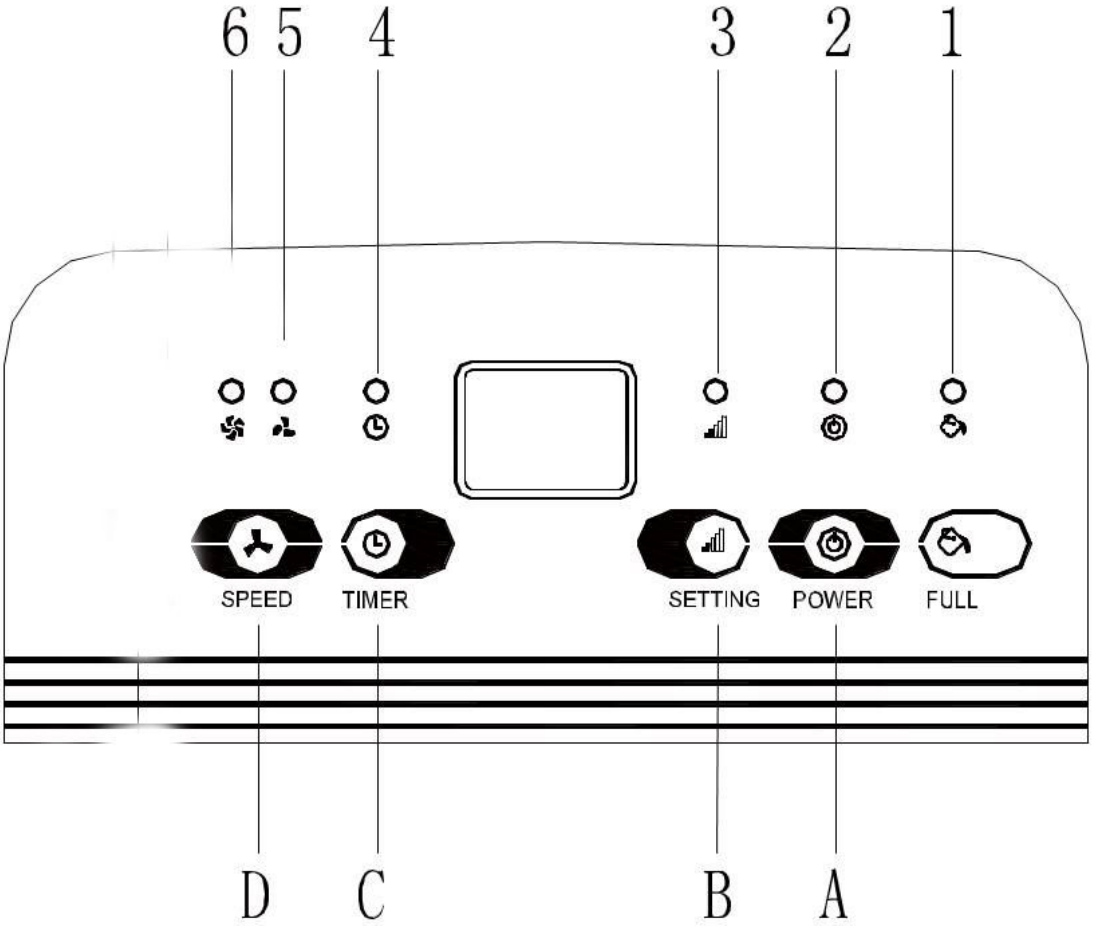


## Ενδεικτικές λυχνίες LED

1. Κόκκινο Ένδειξη γεμάτου δοχείου
2. Πράσινο Ένδειξη Λειτουργίας
3. Πράσινο Ρυθμίσεις Υγρασίας
4. Πράσινο Χρονοδιακόπτης
5. Πράσινο Χαμηλή ταχύτητα ανεμιστήρα
6. Πράσινο Υψηλή ταχύτητα ανεμιστήρα

## Επίπεδο Υγρασίας & Χρονόμετρο 2 ψηφίων

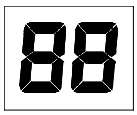


Ο δείκτης διαθέτει 3 λειτουργίες:

1. όταν η συσκευή είναι στην πρίζα, θα δείχνει το επίπεδο υγρασίας στο δωμάτιο.
2. όταν ορίζετε την υγρασία, θα αναφέρει την υγρασία που έχετε επιλέξει.

3. όταν προγραμματίζετε τη μονάδα για να ανάβει ή να σβήνει, θα δείχνει τις ώρες.
4. όταν η υγρασία του περιβάλλοντος είναι χαμηλότερη από το 35%, θα δείξει "LO"
5. όταν η υγρασία του περιβάλλοντος είναι υψηλότερη από 95%, θα δείξει "HI"

## Κουμπιά Λειτουργιών

A. **Κουμπί ON/OFF**

B. **Κουμπί ρύθμισης υγρασίας**

C. **Κουμπί χρονοδιακόπτη**

D. **Κουμπί ταχύτητας ανεμιστήρα**

**ΟΔΗΓΙΕΣ ΧΡΗΣΗΣ**

1. Η ενδεικτική λυχνία τροφοδοσίας θα ανάψει με πράσινο χρώμα όταν η μονάδα είναι συνδεδεμένη, ανεξάρτητα αν είναι σε λειτουργία ή όχι.

2. Πατήστε για να ξεκινήσει η λειτουργία. Πατήστε ξανά για να σταματήσει.

3.Πατήστε για τα ακόλουθα:

Πατήστε για να ρυθμίσετε την επιθυμητή ταχύτητα του ανεμιστήρα. Μπορεί να ρυθμιστεί μεταξύ σε υψηλή και χαμηλή ταχύτητα.

4. Πατήστε για να ρυθμίσετε την υγρασία στο δωμάτιο, η οποία μπορεί να οριστεί από 40% έως 80% ανά διαστήματα 5%.
Μετά από μια περίοδο λειτουργίας, όταν η υγρασία είναι χαμηλότερη από την επιλεγμένη κατά 2 %, ο συμπιεστής και ο ανεμιστήρας θα σταματήσουν να δουλεύουν 3 λεπτά αργότερα. Όταν η υγρασία περιβάλλοντος είναι ίση ή ψηλότερη από την επιλεγμένη κατά 2%, ο συμπιεστής θα κάνει επανεκκίνηση μια φορά στα 3 λεπτά για την προστασία κλεισίματος του συμπιεστή.

5.Πατήστε για την ρύθμιση χρόνου:

Πιέστε το κουμπί για να ρυθμίσετε τον χρόνο έναρξης ( 00-24 ) ή λήξης της λειτουργίας της μονάδας. Εάν θέλετε να ακυρώσετε τον προγραμματισμό, πατήστε το κουμπί για να ρυθμίσετε τον χρόνο σε 00.
Ο προγραμματισμένος χρόνος θα ακυρωθεί όταν αλλάξετε την ώρα του συμπιεστή χειροκίνητα. Η προγραμματισμένη ώρα παραμένει αμετάβλητη, αν η μηχανή σταματάει να δουλεύει λόγω γεμίσματος της δεξαμενής νερού ή κατά τη διάρκεια της απόψυξής της.

**ΑΔΕΙΑΣΜΑ ΤΟΥ ΝΕΡΟΥ**

Όταν η δεξαμενή αποστράγγισης είναι πλήρης, ο λαμπτήρας ένδειξης θα ανάψει, η λειτουργία θα σταματήσει αυτόματα και ο βομβητής θα ηχήσει 15 φορές για να προειδοποιήσει το χρήστη ότι το νερό πρέπει να αδειάσει από τη δεξαμενή αποχέτευσης.

**Άδειασμα δεξαμενής νερού**

**1.** Πιέστε ελαφρά στις πλευρές της δεξαμενής με τα δύο χέρια και τραβήξτε το δοχείο απαλά.

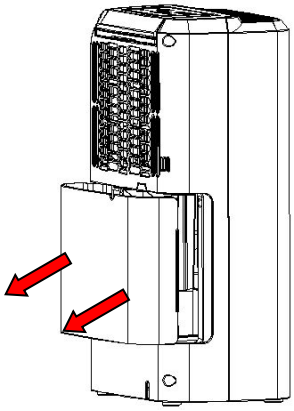

**2.** Πετάξτε το νερό που συλλέχθηκε.

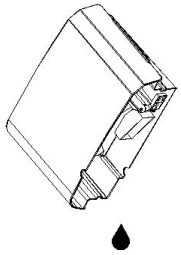

## ΣΗΜΕΙΩΣΗ

1. Μην αφαιρείτε το φλοτέρ από τη δεξαμενή νερού. Ο αισθητήρας πληρότητας νερού δεν θα είναι πλέον σε θέση να ανιχνεύσει τη στάθμη του νερού σωστά, οπότε μπορεί να διαρρεύσει από τη δεξαμενή νερού.

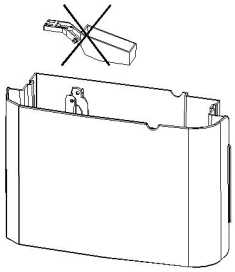

2. Αν η δεξαμενή νερού είναι βρώμικη, πλύνετε με κρύο ή χλιαρό νερό. Μην χρησιμοποιείτε απορρυπαντικά, σφουγγάρια, χημικά επεξεργασμένα, βενζίνη, διαλυτικό ή άλλα καθαριστικά, καθώς αυτά μπορούν να χαράξουν και να καταστρέψουν τη δεξαμενή ώστε να προκληθεί διαρροή νερού
3. Κατά την τοποθέτηση του δοχείου νερού, πατήστε το σταθερά στη θέση του με τα δύο χέρια. Εάν η δεξαμενή δεν έχει τοποθετηθεί σωστά, ο αισθητήρας "TANK FULL" θα ενεργοποιηθεί, και ο αφυγραντήρας δεν θα λειτουργήσει.

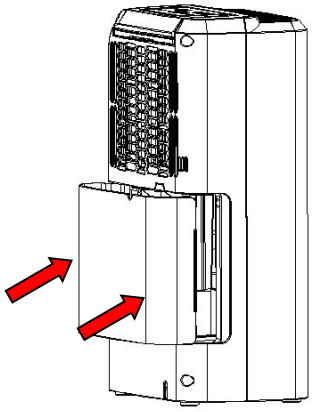

**Συνεχής αποστράγγιση του νερού**

Η μονάδα διαθέτει μια συνεχή θύρα αποστράγγισης .Έχει ένα πλαστικό σωλήνα (με εσωτερική διάμετρο 10mm) που εισάγεται μέσα στην οπή αποστράγγισης (για την ενδιάμεση πλάκα), και φτάνει έξω, από την πλευρά της δεξαμενής του νερού. Το νερό μπορεί να αποστραγγίζεται συνεχώς έξω από τη μονάδα.

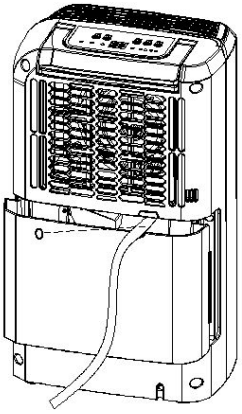

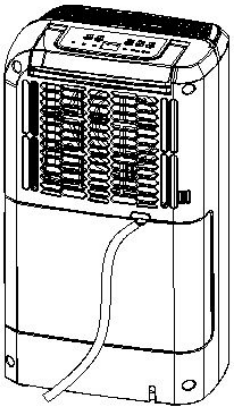

# ΣΥΝΤΗΡΗΣΗ

## Καθαρισμός Αφυγραντήρα

**Για να καθαρίσετε το σώμα**

Σκουπίστε με ένα μαλακό υγρό πανί.

**Για να καθαρίσετε το φίλτρο αέρα**

1. Ανοίξτε τη σχάρα εισόδου και αφαιρέστε το φίλτρο αέρα

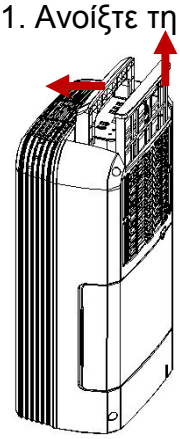

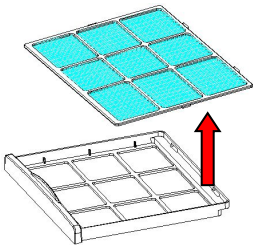

2. Καθαρίστε το φίλτρο αέρα

   Βάλτε την ηλεκτρική σκούπα ελαφρά πάνω από την επιφάνεια του φίλτρου αέρα για να απομακρύνεται τη βρωμιά. Αν το φίλτρο αέρα είναι εξαιρετικά βρώμικο, πλύνετε το με ζεστό νερό και ένα ήπιο καθαριστικό και στεγνώστε το καλά.

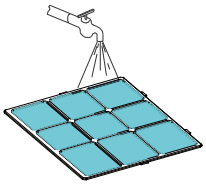

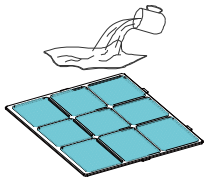

3. Προσαρμόστε το φίλτρο αέρα

   Τοποθετήστε το φίλτρο στη σχάρα ομαλά, και τοποθετήστε την σχάρα εισόδου στη σωστή θέση.

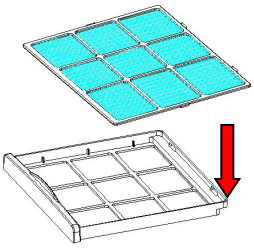

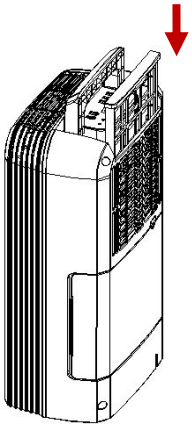

**Αποθήκευση του Αφυγραντήρα**

Όταν η μονάδα δεν χρησιμοποιείται για μεγάλο χρονικό διάστημα και θέλετε να την αποθηκεύσετε, ακολουθήστε τα παρακάτω:

1. Αδειάστε το νερό στη δεξαμενή αποχέτευσης.
2. Διπλώστε το καλώδιο τροφοδοσίας και βάλτε το μέσα στη δεξαμενή νερού.
3. Καθαρίστε το φίλτρο αέρα
4. Τοποθετήστε το σε δροσερό και ξηρό μέρος.

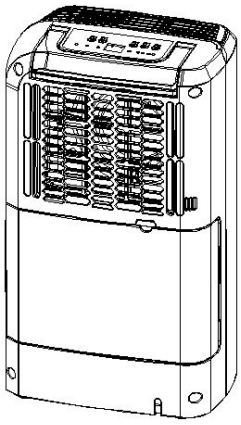

**Ανοιχτός χώρος**

Διατηρήστε την ελάχιστη απόσταση (όπως βλέπετε στο σχέδιο) γύρω από τον αφυγραντήρα όταν είναι σε λειτουργία.

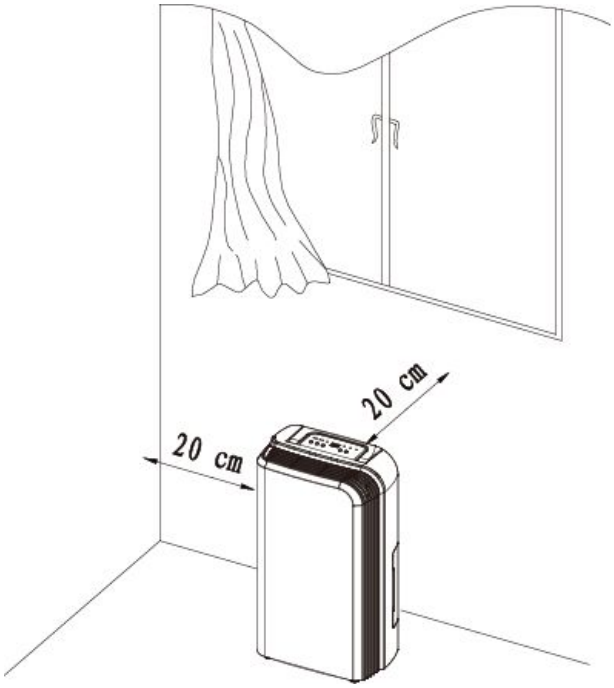

# ΑΝΤΙΜΕΤΩΠΙΣΗ ΠΡΟΒΛΗΜΑΤΩΝ

Εάν παρουσιαστεί μια κατάσταση που αναφέρεται παρακάτω, παρακαλούμε ελέγξτε τα παρακάτω στοιχεία πριν καλέσετε την εξυπηρέτηση πελατών.

| Πρόβλημα | Πιθανή Αιτία | Λύση |
|---|---|---|
| Η μονάδα δεν λειτουργεί | Το καλώδιο τροφοδοσίας έχει αποσυνδεθεί; | Συνδέστε το καλώδιο τροφοδοσίας στην πρίζα. |
| | Η δεξαμενή είναι γεμάτη, η λυχνία αναβοσβήνει. (Η δεξαμενή είναι γεμάτη ή σε λάθος θέση); | Αδειάστε το νερό από τη δεξαμενή και στη συνέχεια τοποθετήστε το δοχείο. |
| | Η θερμοκρασία του δωματίου είναι πάνω από 35$^{o}$C ή κάτω από 5$^{o}$C; | Η συσκευή προστασίας ενεργοποιείται και η μονάδα δεν μπορεί να ξεκινήσει. |
| Η αφύγρανση δεν λειτουργεί | Έχει φράξει το φίλτρο αέρα; | Καθαρίστε το φίλτρο αέρα σύμφωνα με τις οδηγίες στην ενότητα "Καθαρισμός του αφυγραντήρα". |
| | Ο αγωγός εισόδου ή εξόδου παρεμποδίζεται; | Αφαιρέστε το εμπόδιο από τον αγωγό εκκένωσης ή εισαγωγής του αγωγού. |
| Ο αέρας δεν αποβάλλεται | Έχει φράξει το φίλτρο αέρα; | Καθαρίστε το φίλτρο αέρα σύμφωνα με τις οδηγίες στην ενότητα "Καθαρισμός του αφυγραντήρα". |
| Θορυβώδης λειτουργία | Η μονάδα γέρνει ή είναι ασταθής; | Μετακινήστε τη μονάδα σε μια σταθερή, εύρωστη θέση. |
| | Έχει φράξει το φίλτρο αέρα; | Καθαρίστε το φίλτρο αέρα σύμφωνα με τις οδηγίες στην ενότητα "Καθαρισμός του αφυγραντήρα". |

# D011A SERIES DEHUMIDIFIER
# Owner's Manual

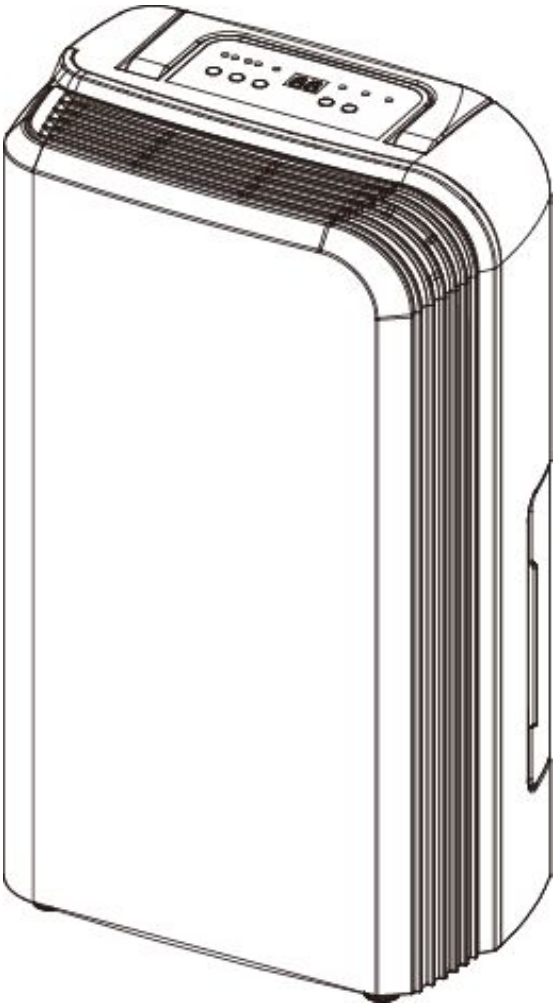

**KEEP THESE INSTRUCTIONS FOR FUTURE REFERENCE**

**Thank you for choosing our Dehumidifier to provide you and your family with your home comfort needs. This owner's manual will provide you with valuable information necessary for the proper care and maintenance of your new dehumidifier. Please take a few moments to read the instructions thoroughly and familiarize yourself with all the operational aspects of this dehumidifier.**

**This unit removes unwanted moisture from the air to create a more comfortable environment in your home or office. It can be conveniently moved from room to room within your home.**

# FEATURES

**Powerful Dehumidifying Capability**
Taking advantage of refrigeration technology, the dehumidifier powerfully removes moisture from the air to decrease the humidity level of the room and keep the indoor air dry and comfortable.

**Lightweight Portable Design**
The dehumidifier is built to be compact and lightweight. The casters on the bottom of the unit make it easy to move from room to room.

**Low Temperature Operation with Automatic Defrost**
When the unit is running in a room temp. between 5℃ and 12℃, it will be stop to defrost for every 30 minutes
When the unit is running in a room temp between 12℃ and 20℃, it will be stop to defrost for every 45 minutes

**Adjustable Humidistat**
Adjust the desired humidity level by the humidistat.

**Timer On / Off**
Program the unit to turn on and off automatically.

**Quiet Operation**

The dehumidifier operates with a low noise level.

**Energy Efficient**

The power consumption of the unit is low.

**SAFETY WARNINGS**

When using the unit, please observe the following safety precautions:

1. Unplug the power supply cord before cleaning or storage.

2. DO not submerge the unit in water, or place the unit close to water.

3. Do not put the unit close to heat-generating devices or near flammable and dangerous materials.

4. Never put your fingers or objects into the intake or discharge ducts.

5. Do not sit or stand on the unit.

6. Discard water that has collected in the tank as required

7. Do not operate the dehumidifier in a closed area such as inside a closet, as it may cause a fire

8. Install drain piping at a downhill grade to make sure that condensed water can be drained continuously.

9. If the power supply cord is damaged it must be replaced by the manufacture or a qualified service agent.

# PRODUCT DIAGRAM

## Parts

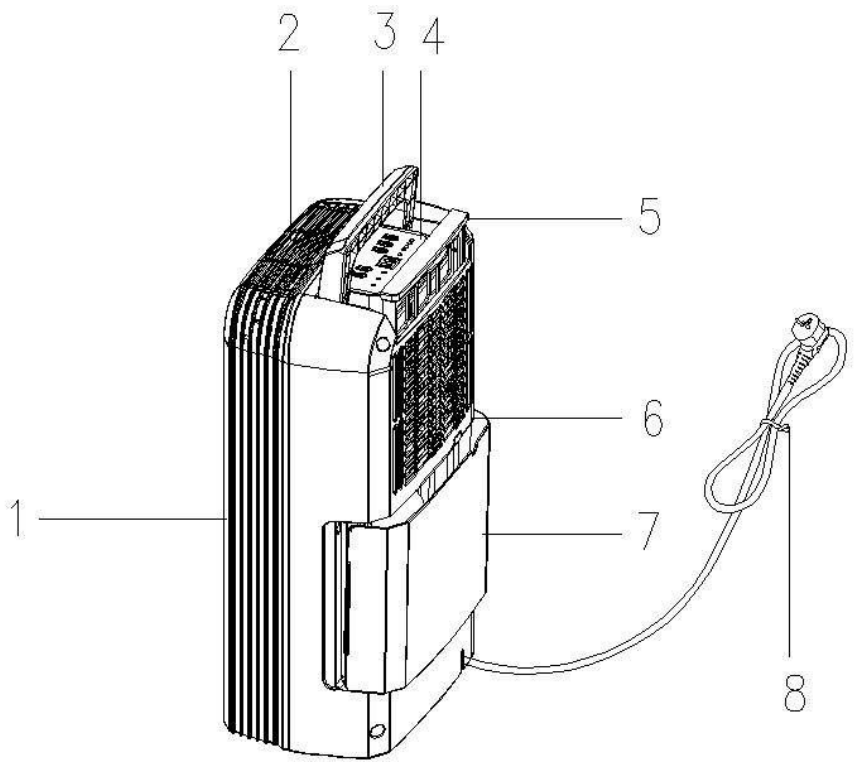


1. Front shell
2. Outlet
3. Handle
4. Control Panel
5. Filter box
6. Backshell
7. Water tank
8. Supply cord

# OPERATING INSTRUCTIONS

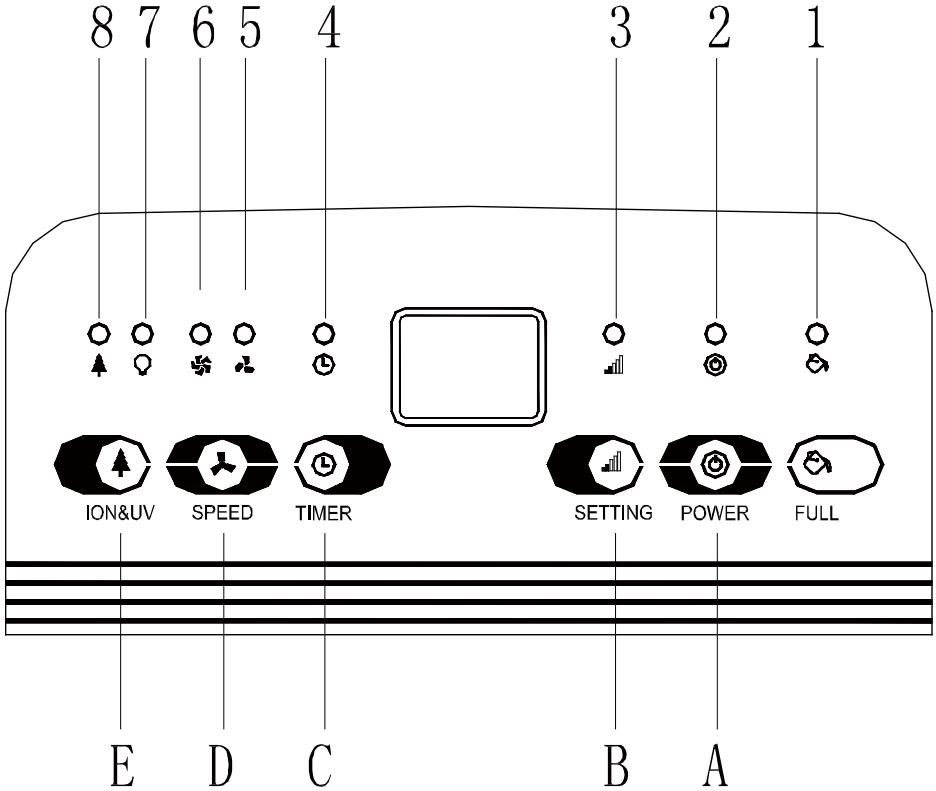


## LED INDICATORS

| | | |
|---|---|---|
| 1. W.F-LED | Red | Water full-Led |
| 2. POWER-LED | Green | Power Led |
| 3. SET-LED | Green | Set-Led |
| 4. TIM-LED | Green | Timer-Led |
| 5. LF-LED | Green | Low-fan Led |
| 6. HF-LED | Green | High-fan Led |

## Humidity Level & Timer 2 digit display

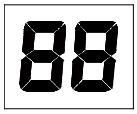

The indicator features 3 functions:。

1. when the unit is plugged in, it will indicate the room humidity level.
2. when you set the humidity, it will indicate the humidity that you have selected
3. when you program the time for the unit to turn on and off, it will show the hours.
4. When the environment humidity is lower than 35%, it will show “LO”
5. When the environment humidity is higher than 95%, it will show “HI”

## Push Button Functions

A. **Power Push Button**

B. **Adjustable Humidity Push Button**

C. **Timer Push Button**

D. **Fan Speed Push Button**

**OPERATING INSTRUCTIONS**

1. The Power indication light will turn on in green when the unit is plugged in, regardless of whether the unit is operating or not.

2. Press button once to start operation. Press it again to stop operation.

3.press button as follows：

Press to set the desired fan speed. It can be adjusted between high speed and low speed.

4. Press button to set the desired humidity level in the room, which can be set from 40% to 80% at 5% intervals.

After a period of working,when environment humidity is lower than the selected humidity by 2%, compressor will stop and fan stops working 3 mintues later;When environment humidity is equel to or higher than the selected humidity by 2%, compressor will restart once 3-minute compressor protection time over.

5.press button can be timer setting：

Press the button to program the time when the unit turns on and turns off. If you want to cancel the timer programming, press the button to adjust the time at 00, and press the button ,it will be circulate from 00-01-02……23-24.It is the programmed time to switch the machine. The programmed time will be cancelled when to switch compressor manually each time. The programmed time remains unchanged if the machine stops to wok due to water full or during defrosting

## DRAINING THE COLLECTED WATER

When the drainage tank is full, the tank full indicator light will turn on, the operation will stop automatically and the buzzer will beep 15 times to alert the user, that the water need to be emptied from the drainage tank .

### Emptying the Drainage Tank

**1.** Lightly press on the sides of the tank with both hands and pull the tank out gently..

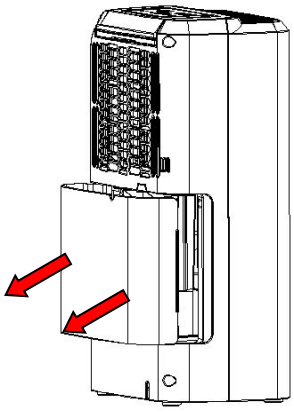

**2.** Discard the collected water

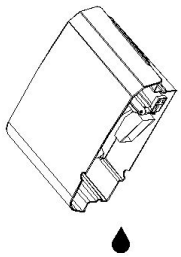

## NOTE

1. Do not remove the float from the water tank. The water full sensor will no longer be able to detect the water level correctly without the float and water may leak from the water tank.

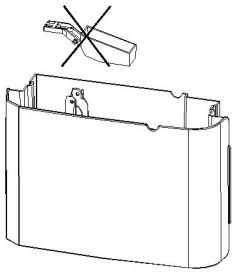

2. If the drainage tank is dirty, wash it with cold or lukewarm water. Do not use detergent, scouring pads, chemically treated dust cloths, gasoline, benzene, thinner, or other solvents, as these can scratch and damage the tank and cause water leakage
3. When replacing the drainage tank, press the tank firmly into place with both hands. If the tank is not positioned properly, the “TANK FULL” sensor will be activated, and the dehumidifier will not operate.

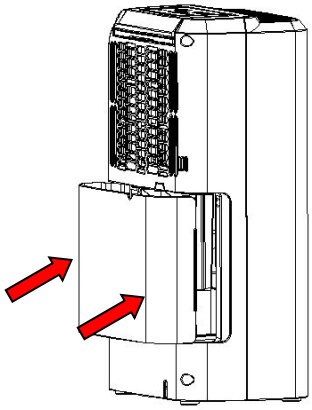

**Continuous Water Drainage**

The unit features a continuous drainage port .Using a plastic pipe (with an inner diameter of 10mm) inserts into drain hole (on intermediate plate), reach out from side of water tank, install it in place, and arrange the drain pipe.

The water in the drainage tank can be continuously drained out from the continuous port on the unit.

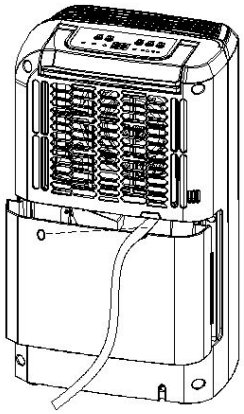

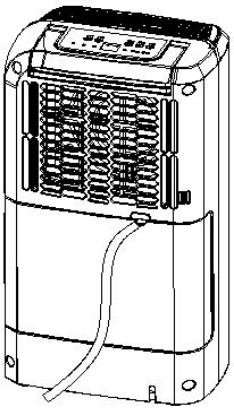

# MAINTENANCE

## Cleaning the Dehumidifier

### To clean the Body

Wipe it with a soft damp cloth.

### To Clean the Air Filter

1.Open the inlet grill firstly and remove the air filter

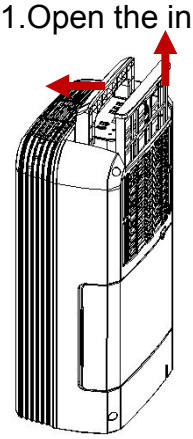

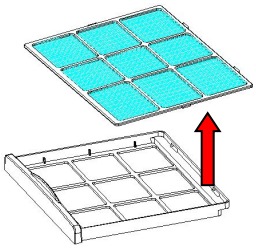

2. Clean the air filter

Run a vacuum cleaner lightly over the surface of the air filter to remove dirt. If the air filter is exceptionally dirty, wash it with warm water and a mild cleanser and dry thoroughly.

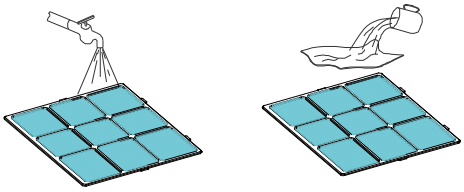

3. Attach the air filter

Insert the filter into the grill smoothly, and place the inlet grill into right place.

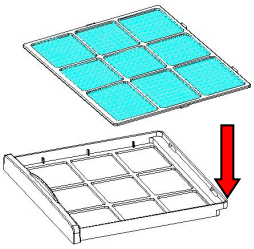

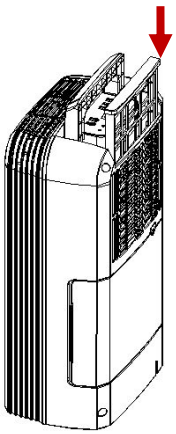

**Storing the Dehumidifier**

When the unit is not being used for a long period of time and you want to store it note the following steps:

1. Empty any water left in the drainage tank.
2. Fold up the power supply cord and put it in the water tank.
3. Clean the air filter
4. Discard in a cool and dry place .

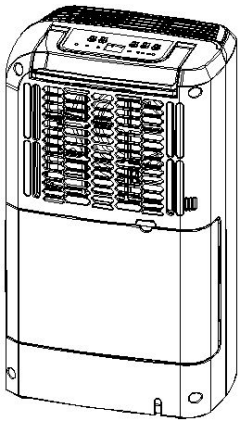

**Clearance**

Maintain the minimum clearance around the dehumidifier when the unit is operating as shown in the left drawing.

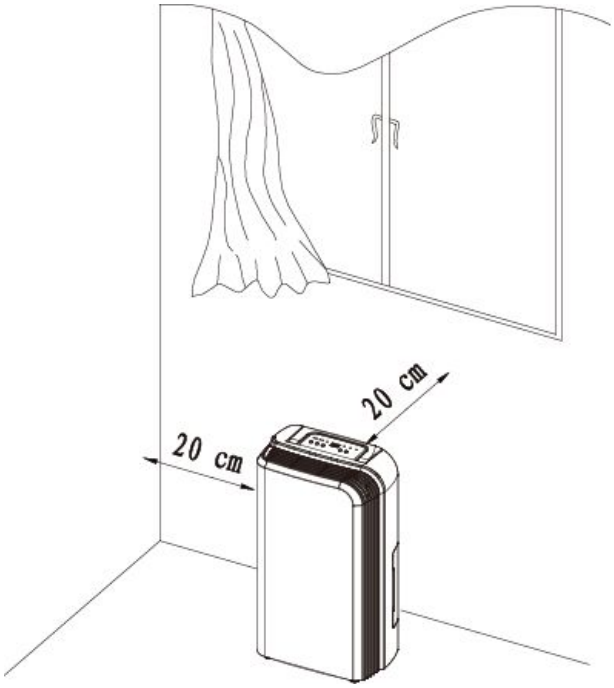

# TROUBLESHOOTING

If a condition listed below occurs, please check the following items before calling customer service.

| Problem | Possible Cause | Solution |
|---|---|---|
| The unit doesn't operate | Has the power cord been disconnected? | Plug the power cord into the outlet. |
| | Is the tank full indication lamp blinking? (The tank is full or in a wrong position.) | Empty the water in the drainage tank and then reposition the tank. |
| | Is the temperature of the room above 35℃ or below 5℃? | The protection device is activated and the unit cannot be started. |
| The dehumidifying function doesn't work | Is the air filter clogged? | Clean the air filter as instructed under "Cleaning the dehumidifier". |
| | Is the intake duct or discharge duct obstructed? | Remove the obstruction from the discharge duct or intake duct. |
| No air is discharged | Is the air filter clogged? | Clean the air filter as instructed under "Cleaning the dehumidifier". |
| Operation is noisy | Is the unit tilted or unsteady? | Move the unit to a stable, sturdy location. |
| | Is the air filter clogged? | Clean the air filter as instructed under "Cleaning the dehumidifier". |