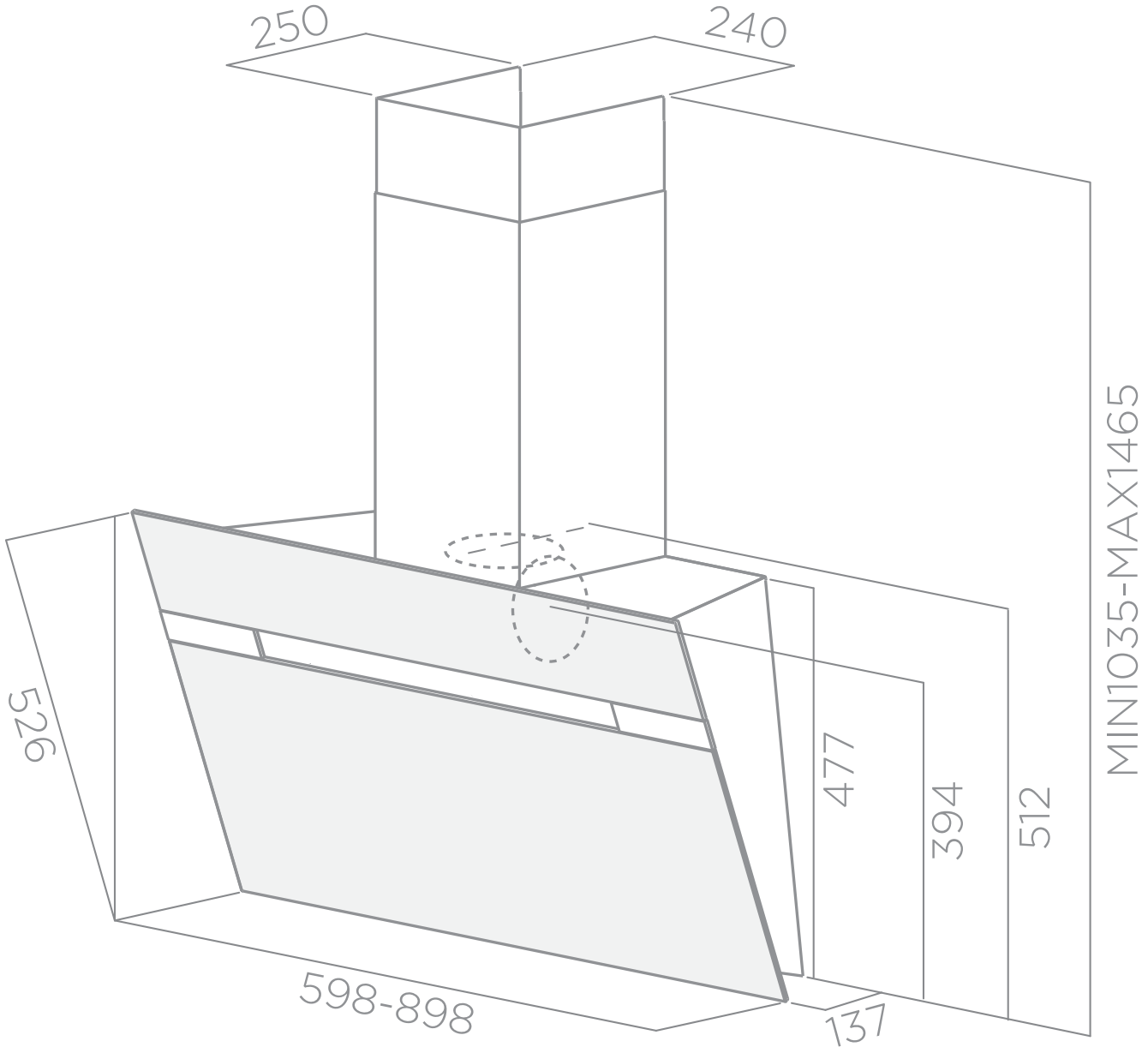
250
240
MIN1035-MAX1465
526
477
394
512
598-898
137