EURO MOTORS ITALIA s.p.a.

EURO MOTORS ITALIA SPA - EMI
Via Umbria, 11 - 20056 GREZZAGO (MI)
Tel. +39 0290969994 - Fax +39 0290967035
E-mail: info@euromotorsitalia.net

Serie 82

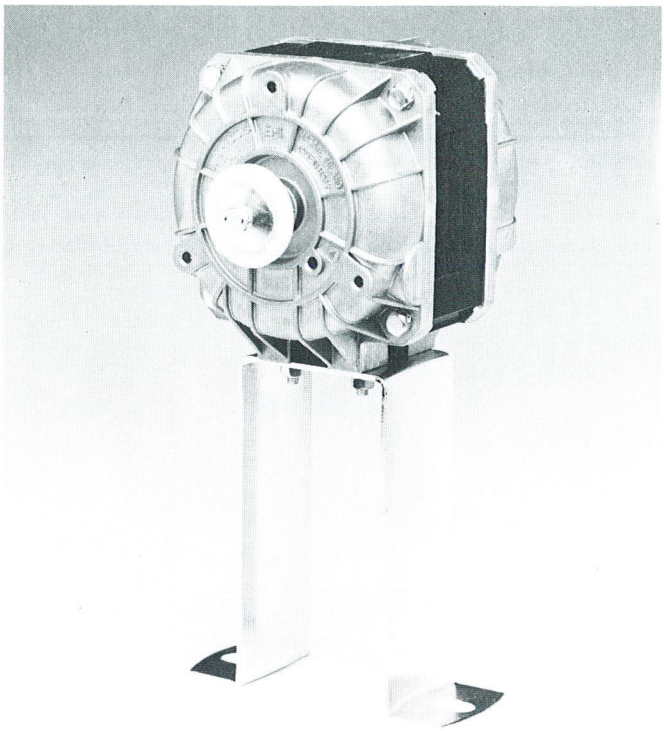

MOTOVENTILATORI PER REFRIGERAZIONE

Motori monofase a poli schermati, 1300 giri.
Potenza utile da 5 a 34 Watt.
Classe d' isolamento "B".
Classe di protezione IP42.

FAN-MOTORS FOR REFRIGERATION

Single-phase, shaded-pole motors, 1300 RPM.
Output power from 5 to 34 Watt.
Insulation class "B".
Protection class IP42.

MOTOVENTILATEURS POUR REFRIGERATION

Moteurs monophasés "shaded poles", 1300 tours/minute.
Puissance utile de 5 à 34 Watt.
Isolation en classe "B".
Classe de protection IP42.

MOTORVENTILATOREN FUER DIE KUEHLINDUSTRIE

Einphasenmotoren mit abgeschirmten Polen, 1300 UPM.
Nutzleistung von 5 bis 34 Watt.
"B" Klasse Isolierung.
Motorschutz IP42.

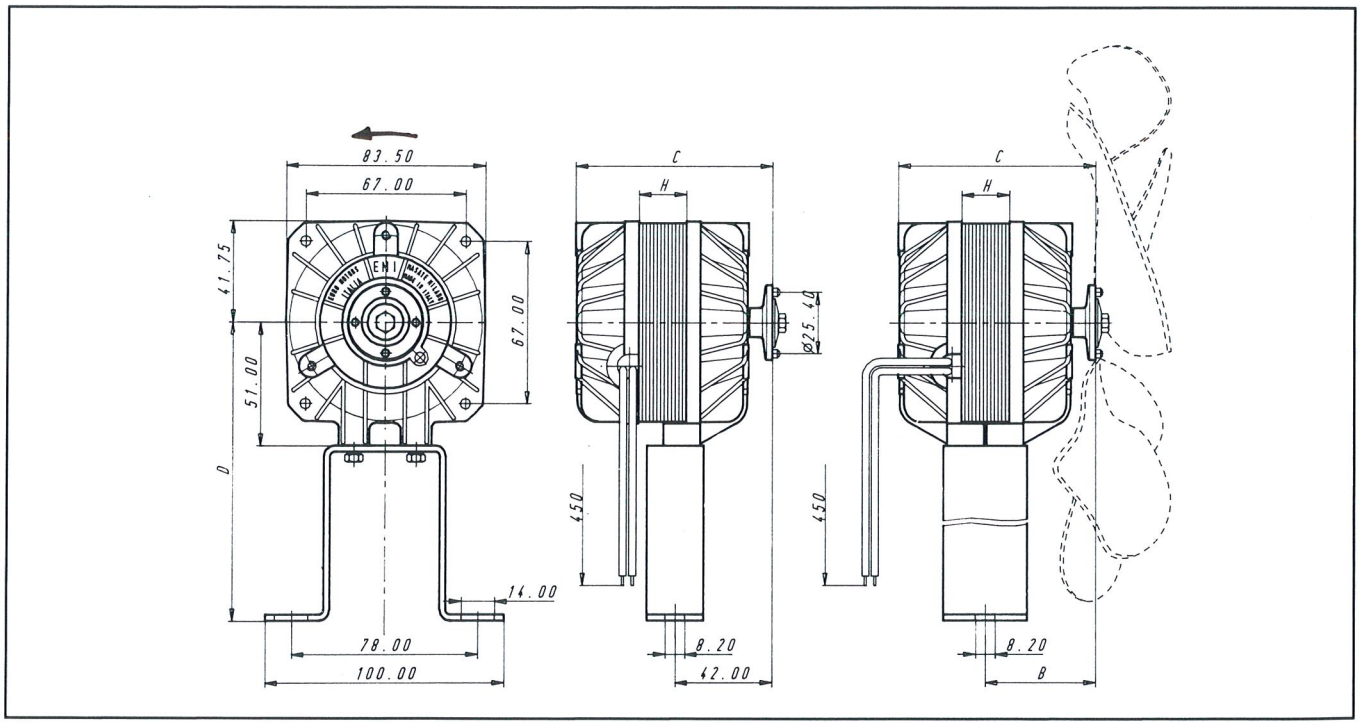

Modello	Watt Resi	Watt Ass.	A	RPM	H	B	C	D	Ventola Diam.	Ventola Ang. max	Peso solo motore (Kg)
82-1305	5	30	0.2	1300	13	—	81	123	200	28°	0.950
82-2007	7	35	0.2	1300	20	—	88	123	230	28°	1.190
82-2010	10	45	0.3	1300	20	—	88	135	254	22°	1.220
82-3016	16	75	0.45	1300	30	54	98	160	300	22°	1.880
82-4020	20	95	0.6	1300	40	54	105	160	300	25°	2.260
82-4025	25	115	0.75	1300	40	54	105	160	300	28°	2.280
82-4534	34	130	0.85	1300	45	77	127	160	300	34°	2.550

EURO MOTORS ITALIA SPA - EMI
Via Umbria, 11 - 20056 GREZZAGO (MI)
Tel. +39 0290969994 - Fax +39 0290967035
E-mail: info@euromotorsitalia.net

MOTORE CON PIÙ POSSIBILITÀ DI FISSAGGIO

MOTOR WITH VARIOUS FIXING POSSIBILITIES

MOTEUR AVEC PLUSIEURS FIXATIONS

MOTOR MIT VERSCHIEDENEN FESTIGUNGEN

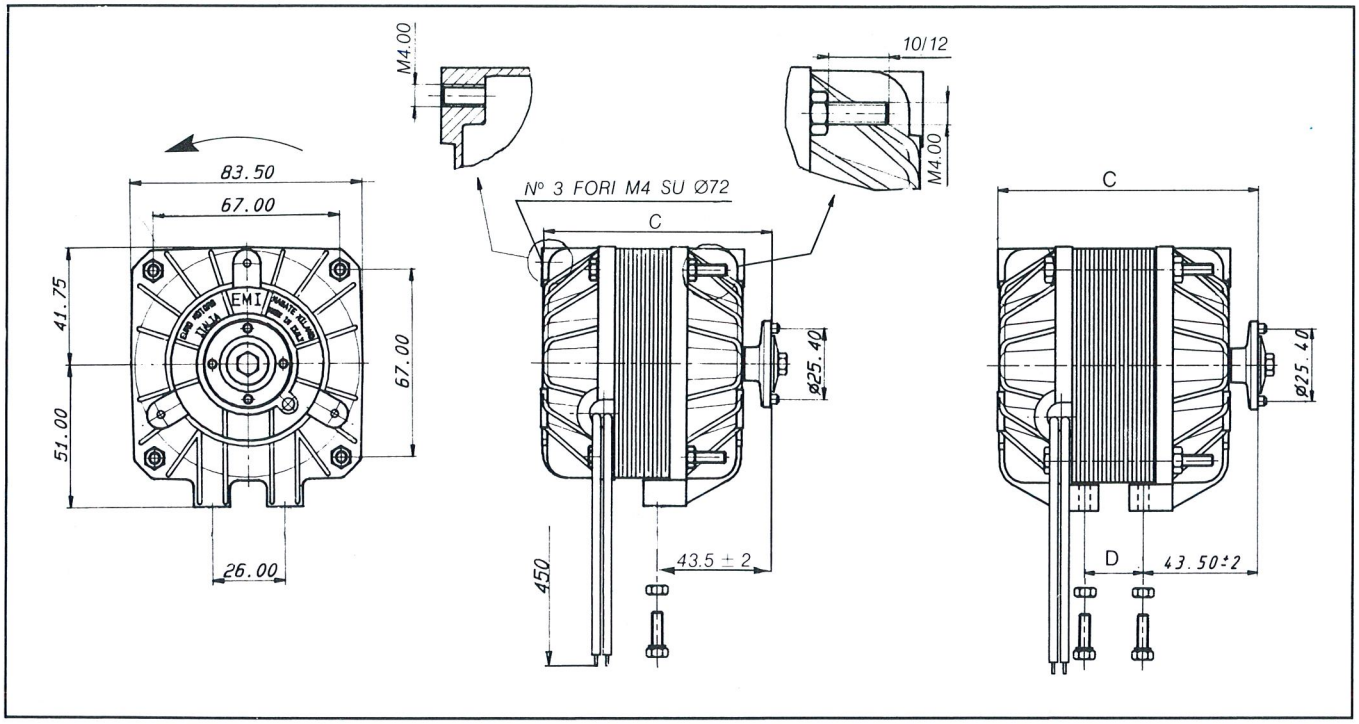

Modello	Potenza (W) Resi	Ass.	A	RPM	C	D	Ventola Diam.	Ang. max	Peso solo motore (Kg)
82V-1305/4	5	30	0.2	1300	81	—	200	28°	0.800
82V-2010/3	10	45	0.3	1300	88	—	254	22°	1.220
82V-3016/1	16	75	0.45	1300	98	21	300	22°	1.650
82V-4025/6	25	115	0.75	1300	108	31	300	28°	2.050

N.B. - Per le caratteristiche delle ventole in dotazione consultare la pagina «Serie VA» e «Serie VP»

N.B. - Concerning the characteristics of the suitable impellers, please consult page «Series VA» and «Series VP»

N.B. - Dimensioni e valori non impegnativi. Ci riserviamo il diritto di apportare in qualsiasi momento le modifiche giudicate opportune.

N.B. - Dimensions and figures are not committing. Any change can be made at our own option at any moment.

N.B. - Quant aux caractéristiques des hélices, veuillez consulter la page «Serie VA» et «Serie VP».

N.B. - Für die mitgelieferten Laufraeder verweisen wir auf Seite «Serie VA» und «Serie VP».

N.B. - Les dimensions et les valeurs sont approximatives. Nous nous réservons toujours le droit d'apporter les modifications jugées opportunes.

N.B. - Dimensionem und Daten sind nicht verbindlinch. Wir behalten uns immer das Recht vor, wünschenswerte Änderungen an unserem Material vorzunehmen.

EURO MOTORS ITALIA SPA - EMI
Via Umbria, 11 - 20056 GREZZAGO (MI)
Tel. +39 0290969994 - Fax +39 0290967035
E-mail: info@euromotorsitalia.net

Serie VA - VP

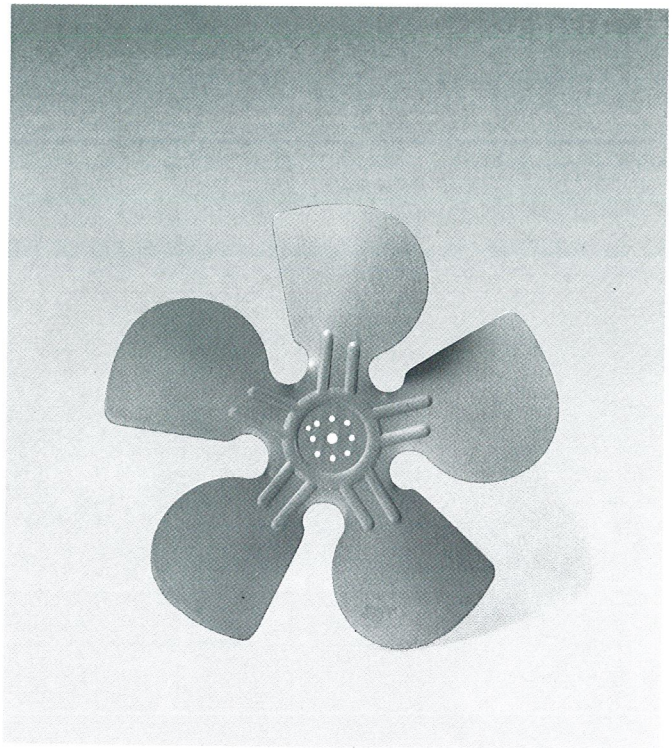

VENTOLE ELICOIDALI
A 5 pale in alluminio.
Serie VA: antioraria aspirante.
Serie VP: antioraria premente.

HELICOIDAL IMPELLERS
Five blades aluminium impellers.
VA series: CCW rotation exhausting.
VP series: CCW rotation blowing.

HELICES HELICOIDALES
En aluminium à 5 pales.
Série VA: anti-horaire aspirante.
Série VP: anti-horaire soufflante.

SCHRAUBENFOERMIGE LAUFRAEDER
Aluminium Lüfterflügel mit 5 Schaufeln.
Serie "VA": Linkslauf, saugend.
Serie "VP": Linkslauf, drückend.

N° 4 Fori ∅ 3.6 su interasse 25.4
N° 4 Fori ∅ 3.6 su interasse 27.8
N° 1 Fori centrale ∅ 7.1

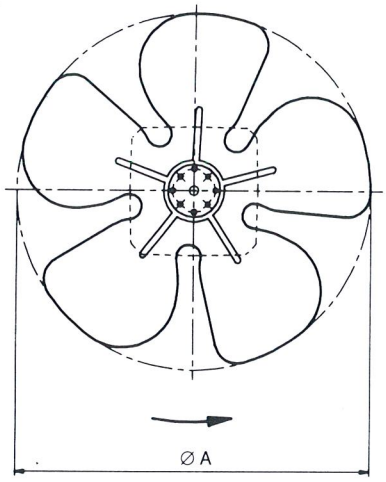

Serie VA

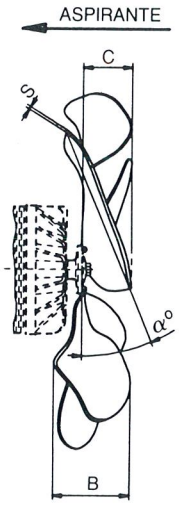

Serie VP

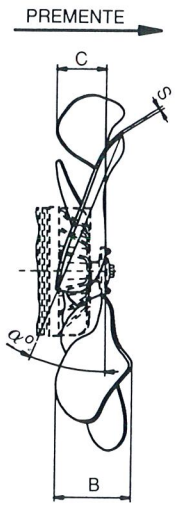

Modello VA o VP	∅ A mm	α° ± 1°	B ± 2 mm	C ± 1 mm	S mm	Peso gr.
154 - 28	154	28	35	18.5	0.9	36
172 - 28	172	28	36	17	0.9	43.5
200 - 28	200	28	37.5	18	0.9	54
230 - 22	230	22	36.5	19.5	0.9	73
254 - 22	254	22	37	20	0.9	92
300 - 22	300	22	42.5	25	1.2	147

N.B. - Sono disponibili le seguenti inclinazioni per ogni diametro: 19°, 22°, 25°, 28°, 31°, 34°.

N.B. - Les inclinaisons suivantes sont disponibles: 19°, 22°, 25°, 28°, 31°, 34°.

N.B. - The following inclinations are available: 19°, 22°, 25°, 28°, 31°, 34°.

N.B. - Folgende Schränkungen erhältlich sind: 19°, 22°, 25°, 28°, 31°, 34°.

EURO MOTORS ITALIA SPA - EMI
Via Umbria, 11 - 20056 GREZZAGO (MI)
Tel. +39 0290969994 - Fax +39 0290967035
E-mail: info@euromotorsitalia.net

Serie Pentavalente

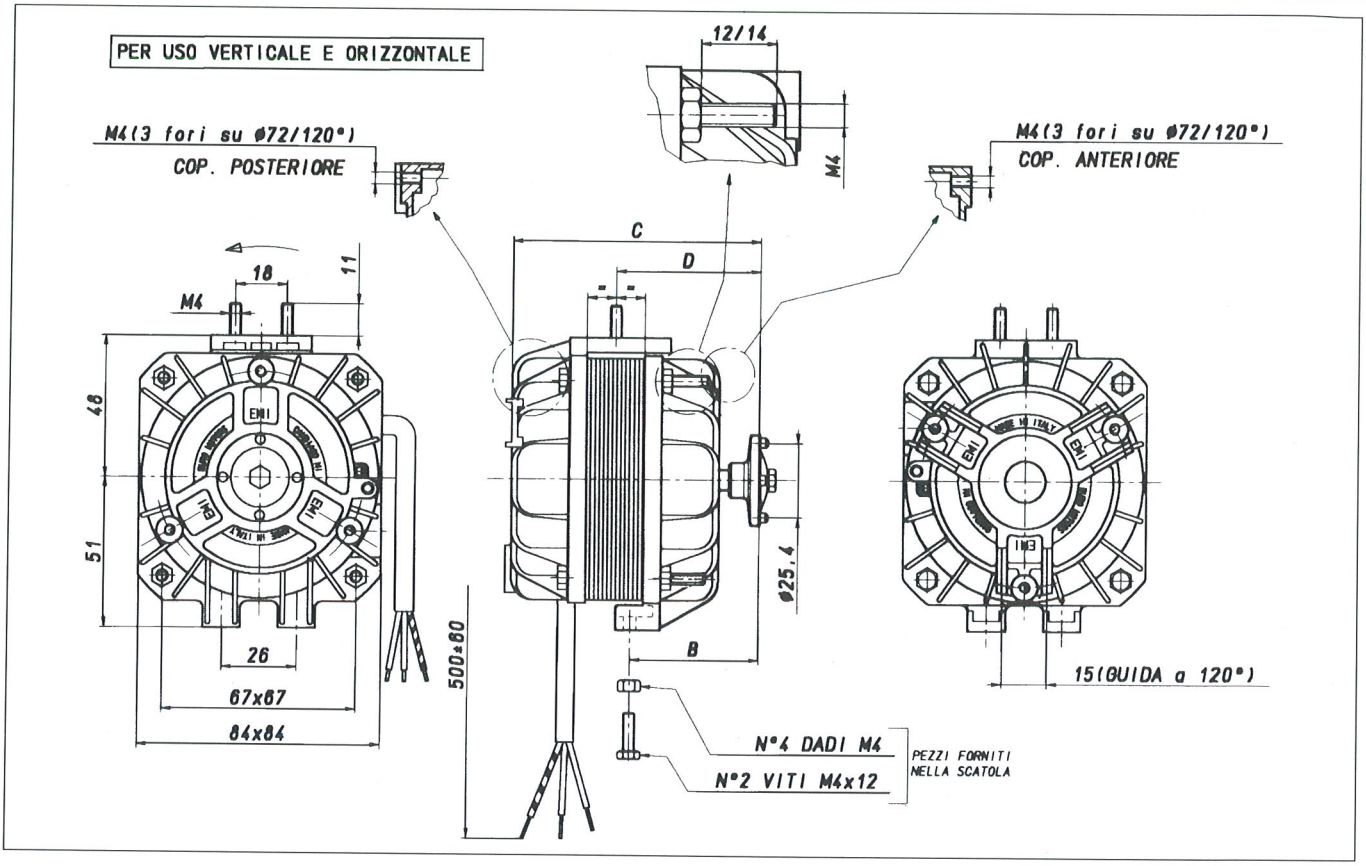

Motori standard 230V 50-60Hz classe di isolamento "B" grado di protezione IP42

Modello	Watt Out	Watt In	Amp.	RPM	H	B	C	D	Ventola Dia.	Ventola Incl.	Peso motore (Kg)
5-82-1305	5	30	0,20	1300/1550	13	44,5	79	46	200	28	0,800
5-82-2007	7	35	0,20	1300/1550	20	44,5	86	50	230	28	1,220
5-82-2010	10	45	0,30	1300/1550	20	44,5	86	50	254	22	1,220
5-82-3016	16	75	0,45	1300/1550	30	44,5	96	55	300	22	1,650
5-82-4025	25	115	0,75	1300/1550	40	44,5	106	60	300	25	2,050
5-82-2010/4*	10	45	0,30	1300/1550	20	54,5	96	60	254	22	1,220
5-82-3016/4*	16	75	0,45	1300/1550	30	54,5	106	65	300	22	1,650
5-82-4025/5*	25	115	0,75	1300/1550	40	62,5	124	78	300	25	2,050

* Albero più lungo

Motori CE 230V 50-60Hz classe di isolamento "B" grado di protezione IP42

Modello	Watt Out	Watt In	Amp.	RPM	H	B	C	D	Ventola Dia.	Ventola Incl.	Peso motore (Kg)
5-82CE-1305	5	30	0,20	1300/1550	13	44,5	79	46	200	28	0,800
5-82CE-2005	5	33	0,20	1300/1550	20	44,5	86	50	200	34	1,220
5-82CE-2007	7	35	0,25	1300/1550	20	44,5	86	50	230	25	1,220
5-82CE-2010	10	40	0,30	1300/1550	20	44,5	86	50	254	22	1,220
5-82CE-3016	16	70	0,43	1300/1550	30	44,5	96	55	300	22	1,650
5-82CE-4025	25	85	0,55	1300/1550	40	44,5	106	60	300	25	2,050
5-82CE-2010/4*	10	40	0,30	1300/1550	20	54,5	96	60	254	22	1,220
5-82CE-3016/4*	16	70	0,43	1300/1550	30	54,5	106	65	300	22	1,650
5-82CE-4025/5*	25	85	0,55	1300/1550	40	62,5	124	78	300	25	2,050

* Albero lungo **i motori CE 16W e CE 25W sono protetti termicamente**

VENTOLE: Le inclinazioni riportate in tabella sono adatte per un funzionamento fino a 20Pa (2mm H2O) di pressione statica. Quote indicative, ci riserviamo qualsiasi modifica senza preavviso. **Scatole da 20 pezzi**

EURO MOTORS ITALIA SPA - EMI
Via Umbria, 11 - 20056 GREZZAGO (MI)
Tel. +39 0290969994 - Fax +39 0290967035
E-mail: info@euromotorsitalia.net

Serie 82 AV

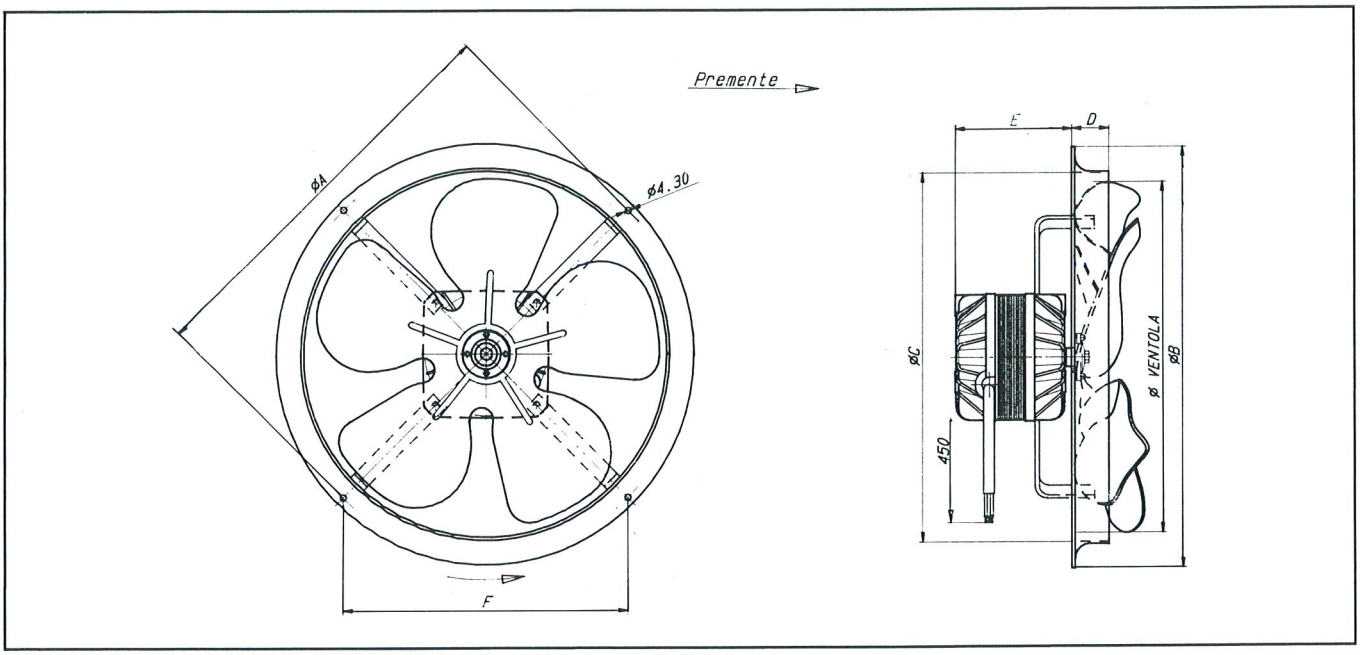

Modello	W resi	Curva	Ventola Ø	Ventola Ang.	ØA mm	ØB mm	ØC mm	D mm	E mm	F mm	Peso gr
82AV-1305-154.34-P	5	A	154	34°	190	200	162	24	58.5	134.3	1062
82AV-1305-172.34-P	5	B	172	34°	208	218	180	24	58.5	147.1	1090
82AV-1305-200.28-P	5	C	200	28°	236	246	208	24	58.5	166.9	1135
82AV-2007-230.22-P	7	D	230	22°	266	276	238	24	71.5	188.1	1450
82AV-2010-254.22-P	10	E	254	22°	290	300	262	24	71.5	205.1	1470
82AV-3016-300.22-P	16	F	300	22°	344	356	308	29	81.5	243.2	2300
82AV-4020-300.25-P	20	G	300	25°	344	356	308	29	91.5	243.2	2640
82AV-4025-300.28-P	25	H	300	28°	344	356	308	29	91.5	243.2	2655
82AV-4534-300.34-P	34	I	300	34°	344	356	308	29	96.5	243.2	2960

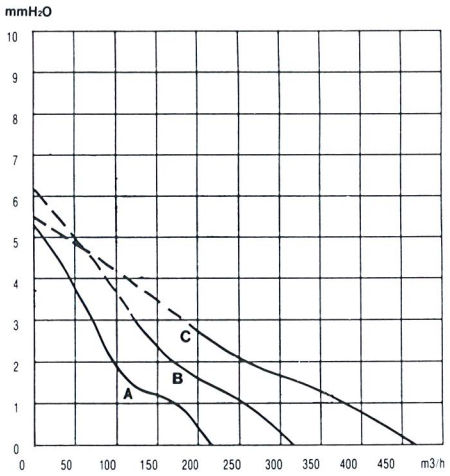

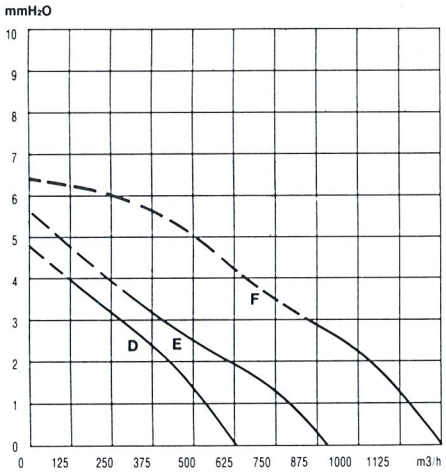

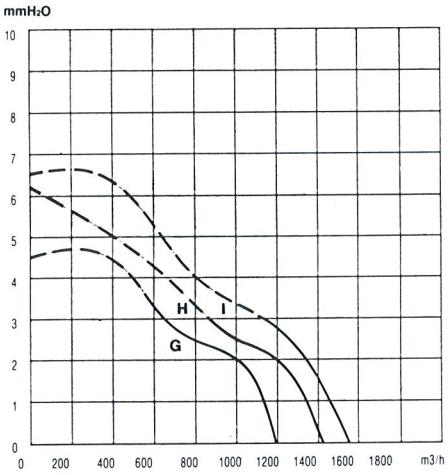

N.B. - Dimensioni e valori non impegnativi. Ci riserviamo il diritto di apportare in qualsiasi momento le modifiche giudicate opportune.

N.B. - Dimensions and figures are not committing. Any change can be made at our own option at any moment.

N.B. - Les dimensions et les valeurs sont approximatives. Nous nous réservons toujours le droit d'apporter les modifications jugées opportunes.

N.B. - Dimensionem und Daten sind nicht verbindlinch. Wir behalten uns immer das Recht vor, wünschenswerte Änderungen an unserem Material vorzunehmen.

EURO MOTORS ITALIA SPA - EMI
Via Umbria, 11 - 20056 GREZZAGO (MI)
Tel. +39 0290969994 - Fax +39 0290967035
E-mail: info@euromotorsitalia.net

Serie 82 RV

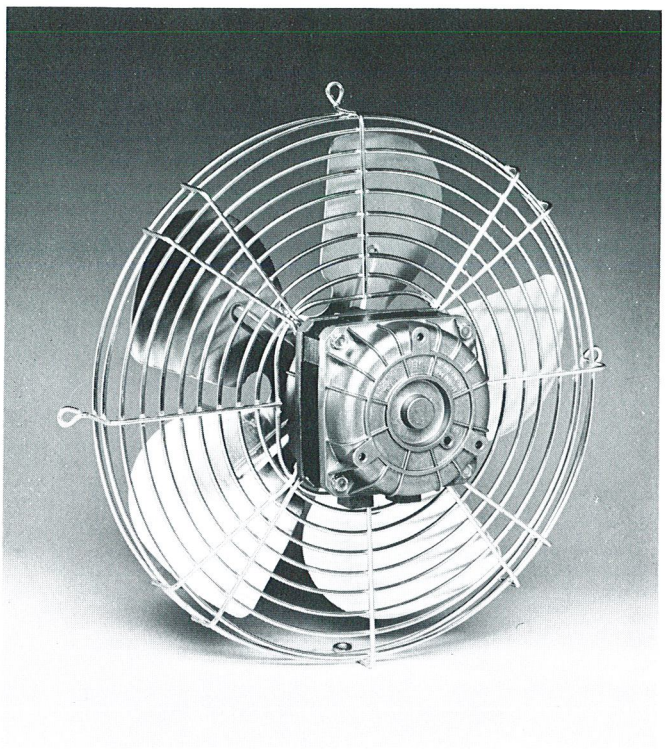

MOTOVENTILATORI PER EVAPORATORI E CONDENSATORI

Motori monofase a poli schermati, 1300 giri.
Esecuzione con griglia di protezione e ventola aspirante o premente. Classe di isolamento "B". Classe di protezione IP42. Portata da 200 a 1500 mc/h.

FAN-MOTORS FOR EVAPORATORS AND CONDENSERS.

Single-phase, shaded-pole motors, 1300 RPM.
Assembled with protection grill and either exhausting or blowing fan-blade. Insulation class "B". Protection class IP42. Air-flow capacity from 200 to 1500 cm/h.

MOTOVENTILATEURS POUR EVAPORATEURS ET CONDENSEURS

Moteurs monophasés "shaded poles", 1300 tours/minute.
Exécution avec grille de protection et hélice aspirante ou refoulante. Isolation en classe "B". Classe de protection IP42. Débit d'air de 200 à 1500 mc/h.

MOTORVENTILATOREN FUER VERDAMPFER UND VERFLUESSIGER

Einphasenmotoren mit abgeschirmten Polen, 1300 UPM.
Ausführung mit Schutzgitter und saugendem oder druckendem Laufräder. "B" Klasse Isolierung. Motorschutz IP42. Luftmenge von 200 bis 1500 m^3/h.

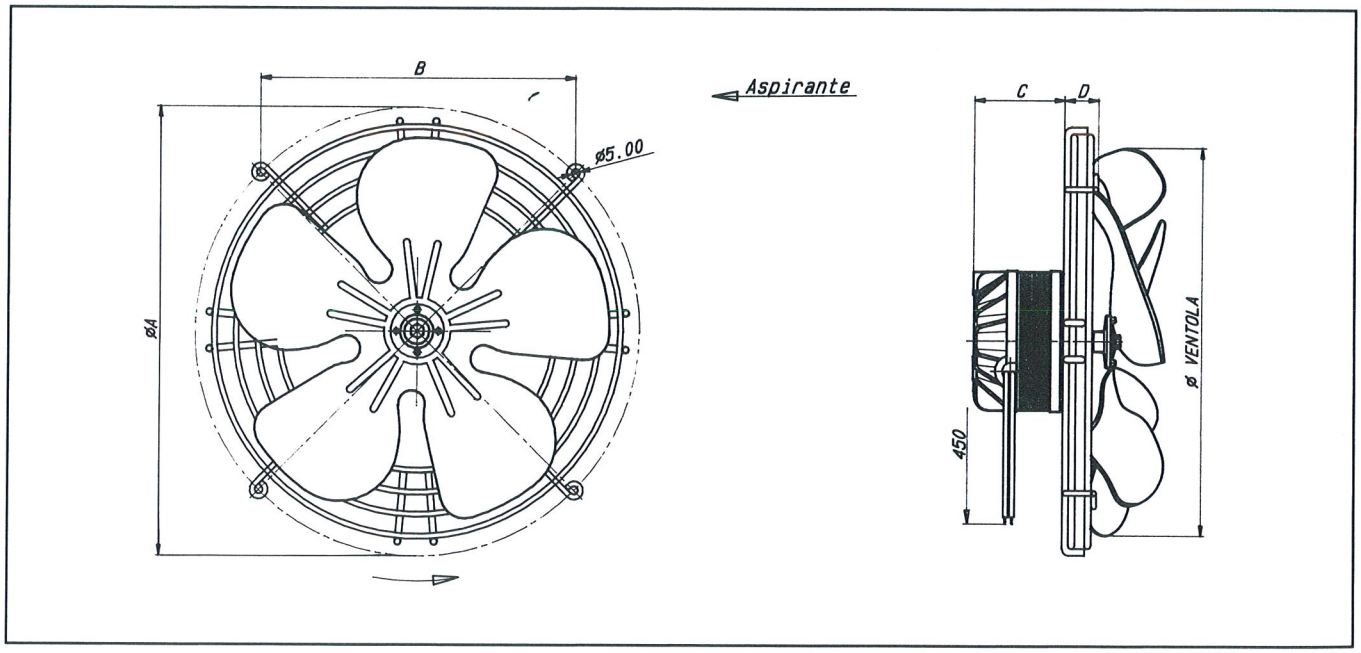

Modello	W resi	Curva	Ventola Ø	Ventola Ang.	ØA mm	B mm	C mm	D mm	Peso gr
82RV-1305-154.34	5	A	154	34°	190	134.3	47	11.5	1050
82RV-1305-172.34	5	B	172	34°	208	147.1	47	11.5	1075
82RV-1305-200.28	5	C	200	28°	236	166.9	47	11.5	1100
82RV-2007-230.22	7	D	230	22°	266	188.1	54	17.5	1400
82RV-2010-254.22	10	E	254	22°	290	205.1	54	17.5	1420
82RV-3016-300.22	16	F	300	22°	344	243.2	64	17.5	2200
82RV-4020-300.25	20	G	300	25°	344	243.2	74	17.5	2500
82RV-4025-300.28	25	H	300	28°	344	243.2	74	17.5	2520
82RV-4534-300.34	34	I	300	34°	344	243.2	79	17.5	2780

EURO MOTORS ITALIA SPA - EMI
Via Umbria, 11 - 20056 GREZZAGO (MI)
Tel. +39 0290969994 - Fax +39 0290967035
E-mail: info@euromotorsitalia.net

Serie 82 RV

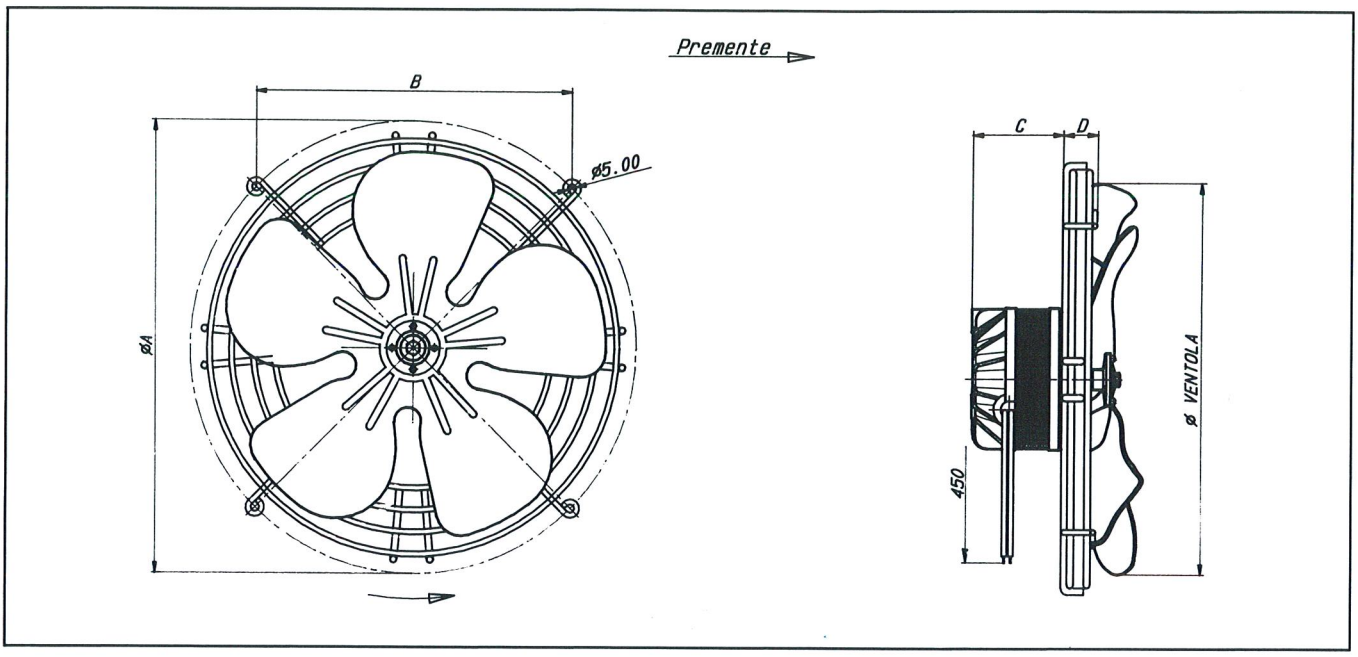

Modello	W resi	Curva	Ventola ∅	Ventola Ang.	∅A mm	B mm	C mm	D mm	Peso gr
82RV-1305-154.34-P	5	A	154	34°	190	134.3	47	11.5	1050
82RV-1305-172.34-P	5	B	172	34°	208	147.1	47	11.5	1075
82RV-1305-200.28-P	5	C	200	28°	236	166.9	47	11.5	1100
82RV-2007-230.22-P	7	D	230	22°	266	188.1	54	17.5	1400
82RV-2010-254.22-P	10	E	254	22°	290	205.1	54	17.5	1420
82RV-3016-300.22-P	16	F	300	22°	344	243.2	64	17.5	2200
82RV-4020-300.25-P	20	G	300	25°	344	243.2	74	17.5	2500
82RV-4025-300.28-P	25	H	300	28°	344	243.2	74	17.5	2620
82RV-4534-300.34-P	34	I	300	34°	344	243.2	79	17.5	2780

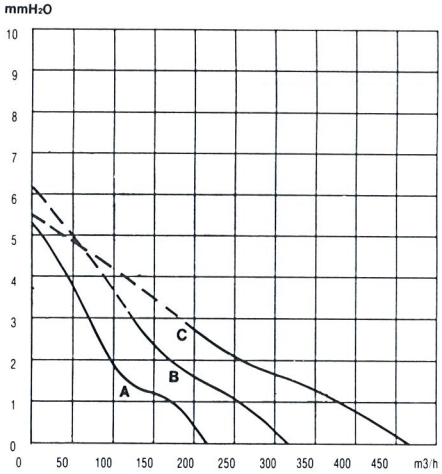

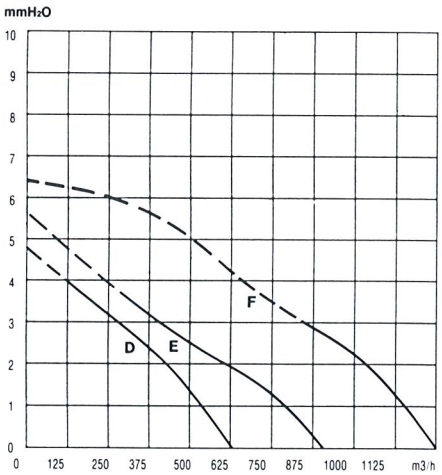

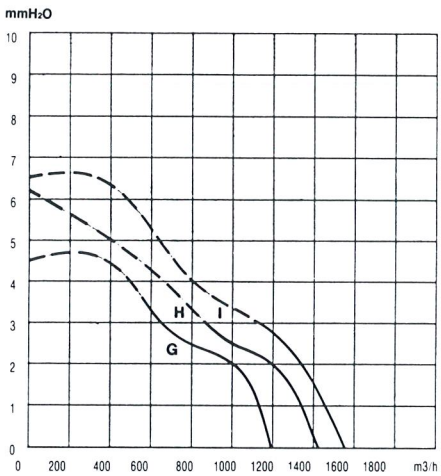

N.B. - Dimensioni e valori non impegnativi. Ci riserviamo il diritto di apportare in qualsiasi momento le modifiche giudicate opportune.

N.B. - Dimensions and figures are not committing. Any change can be made at our own option at any moment.

N.B. - Les dimensions et les valeurs sont approximatives. Nous nous réservons toujours le droit d'apporter les modifications jugées opportunes.

N.B. - Dimensionem und Daten sind nicht verbindlinch. Wir behalten uns immer das Recht vor, wünschenswerte Änderungen an unserem Material vorzunehmen.

EURO MOTORS ITALIA SPA - EMI
Via Umbria, 11 - 20056 GREZZAGO (MI)
Tel. +39 0290969994 - Fax +39 0290967035
E-mail: info@euromotorsitalia.net

Serie 52

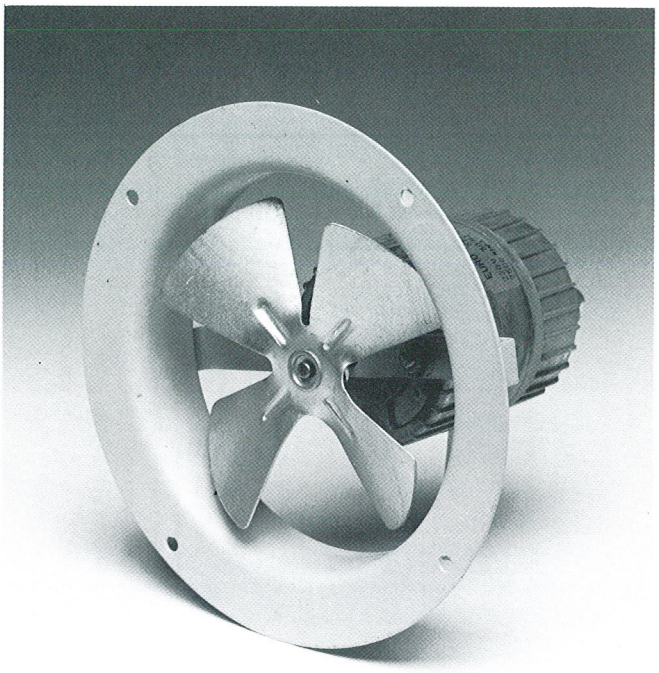

MOTOVENTILATORI PER VETRINE REFRIGERATE

Motori monofase a poli schermati, 2500 giri.
Esecuzione completamente chiusa e con notevole riserva di lubrificante per consentire un buon funzionamento negli ambienti ad elevata umidità e temperature fino a -30°C.
Classe di isolamento "B". Classe di protezione IP44.

FAN-MOTORS FOR REFRIGERATED DISPLAY CABINETS

Single-phase, shaded-pole motors, 2500 RPM.
Completely closed and with a big amount of oil to allow a good motor performance in high humidity and deep low temperature (down to -30°C) environments.
Insulation class "B". Protection class IP44

MOTOVENTILATEURS POUR VITRINES FRIGORIFIQUES

Moteurs monophasés "shaded poles", 2500 tours/minute.
Exécution entièrement fermée et avec grande réserve d'huile pour garantir un bon fonctionnement en milieu humide et températures jusqu'à -30°C.
Insolation en classe "B". Classe de protection IP44.

MOTORVENTILATOREN FUER KUEHLMOEBEL

Einphasenmotoren mit abgeschirmten Polen, 2500 UPM.
Ganz geschlossene Ausführung mit groβer Ölreserve, um gute Wirkungweise bei Foerderung sehr feuchter Luft und Temperaturen bis -30°C zu garantieren.
"B" Klasse Isolierung. Motorschutz IP44.

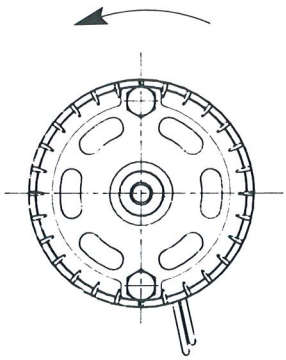

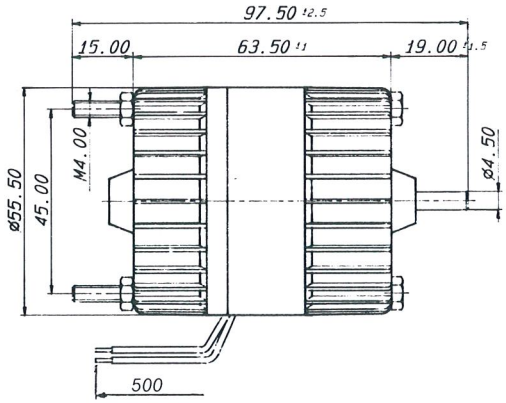

Modello	V~	Hz	Watt Resi	Watt Ass.	A	Peso Kg
52-2001	220	50-60	1	15	0.1	0.430

EURO MOTORS ITALIA SPA - EMI
Via Umbria, 11 - 20056 GREZZAGO (MI)
Tel. +39 0290969994 - Fax +39 0290967035
E-mail: info@euromotorsitalia.net

Serie 52 AV

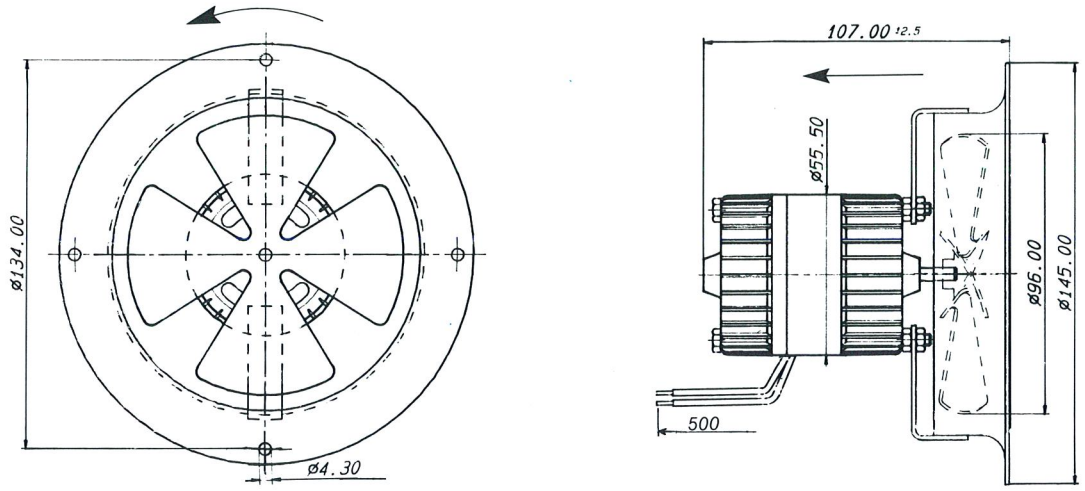

Modello	V~	Hz	Watt Resi	Watt Ass.	A	Peso Kg
52AV-2001	220	50-60	1	15	0.1	0.550

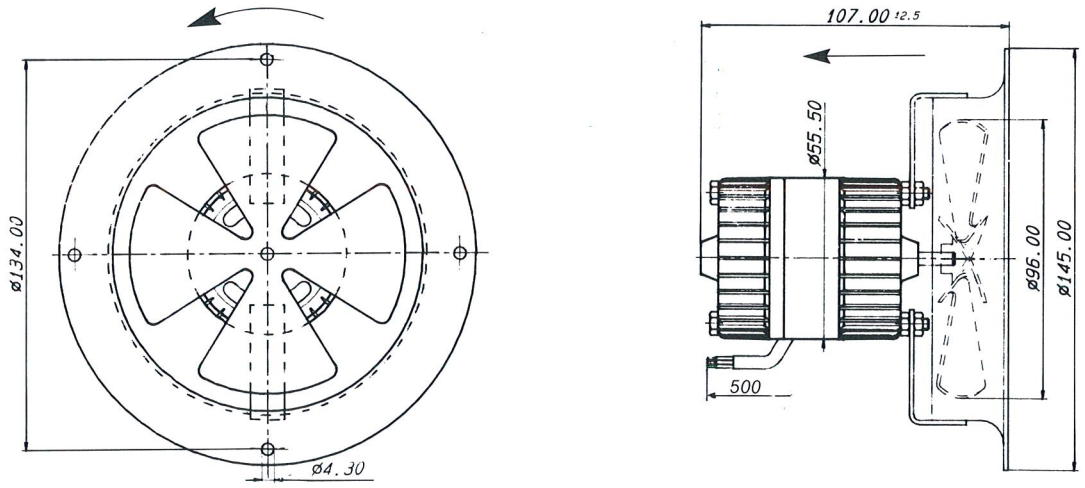

Modello	V~	Hz	Watt Resi	Watt Ass.	A	Ventola ∅	Ventola ∢	Peso Kg
52AV-2001/I	220	50-60	1	15	0.1	96	26	0.570

mm H_2O VENTOLA ∅ 96 inclinazione 26°

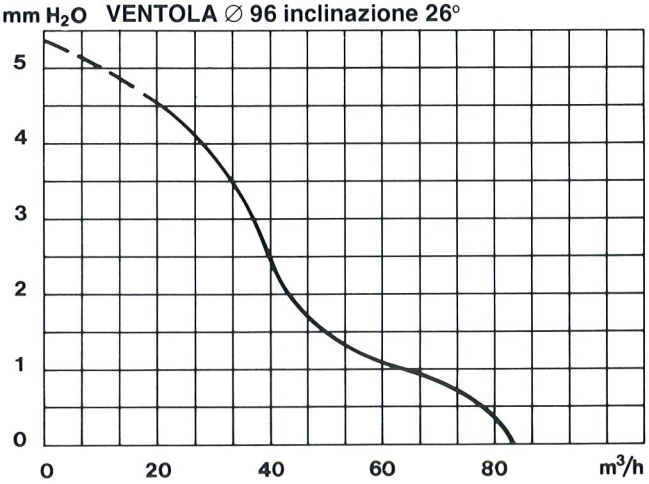

N.B. - Dimensioni e valori non impegnativi. Ci riserviamo il diritto di apportare in qualsiasi momento le modifiche giudicate opportune.

N.B. - Dimensions and figures are not committing. Any change can be made at our own option at any moment.

N.B. - Les dimensions et les valeurs sont approximatives. Nous nous réservons toujours le droit d'apporter les modifications jugées opportunes.

N.B. - Dimensionem und Daten sind nicht verbindlinch. Wir behalten uns immer das Recht vor, wünschenswerte Änderungen an unserem Material vorzunehmen.

EURO MOTORS ITALIA SPA - EMI
Via Umbria, 11 - 20056 GREZZAGO (MI)
Tel. +39 0290969994 - Fax +39 0290967035
E-mail: info@euromotorsitalia.net

Motori per cassette

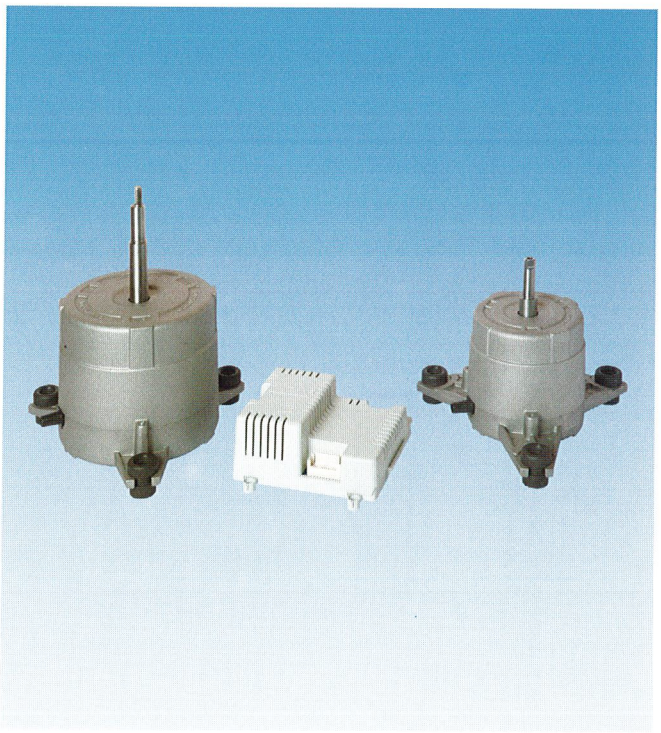

MOTOVENTILATORI PER CASSETTE

Motori monofase 4/6 poli a condensatore permanente, oppure EC. Potenza utile fino a 75Watt, per ventole fino ∅ 480mm. Montati su cuscinetti a sfere. Classe d'isolamento "B". Classe di protezione IP 32.

FAN-MOTORS FOR CASETTE

Single-phase, PSC, 4/6 pole motors. or EC motors. Output power up to 75Watt, suitable for impeller up to ∅ 480mm. Ball bearings mounting. Insulation class "B" protection class IP32.

MOTEURS POUR CASSETTE

Moteurs monophasés 4/6 pôles avec condensateur permanent, ou EC. Puissance utile jusqu'à 75Watt pour hélices de diamètre 480mm. Maximum. Arbre monté sur roulements a billes. Isolation en classe "B" Classe de protection IP 32.

MOTORVENTILATOREN FUER KASETTE

Einphasenmotoren mit dauereingsshaltetem Kondensator. 4/6 polig oder EC. Mutzleistung bis 75Watt, fur shraubenformige laufrader bis ∅ 480mm. Kugeln Lager. "B" Klasse Isolierung. Motorschutz IP 32.

Serie EC

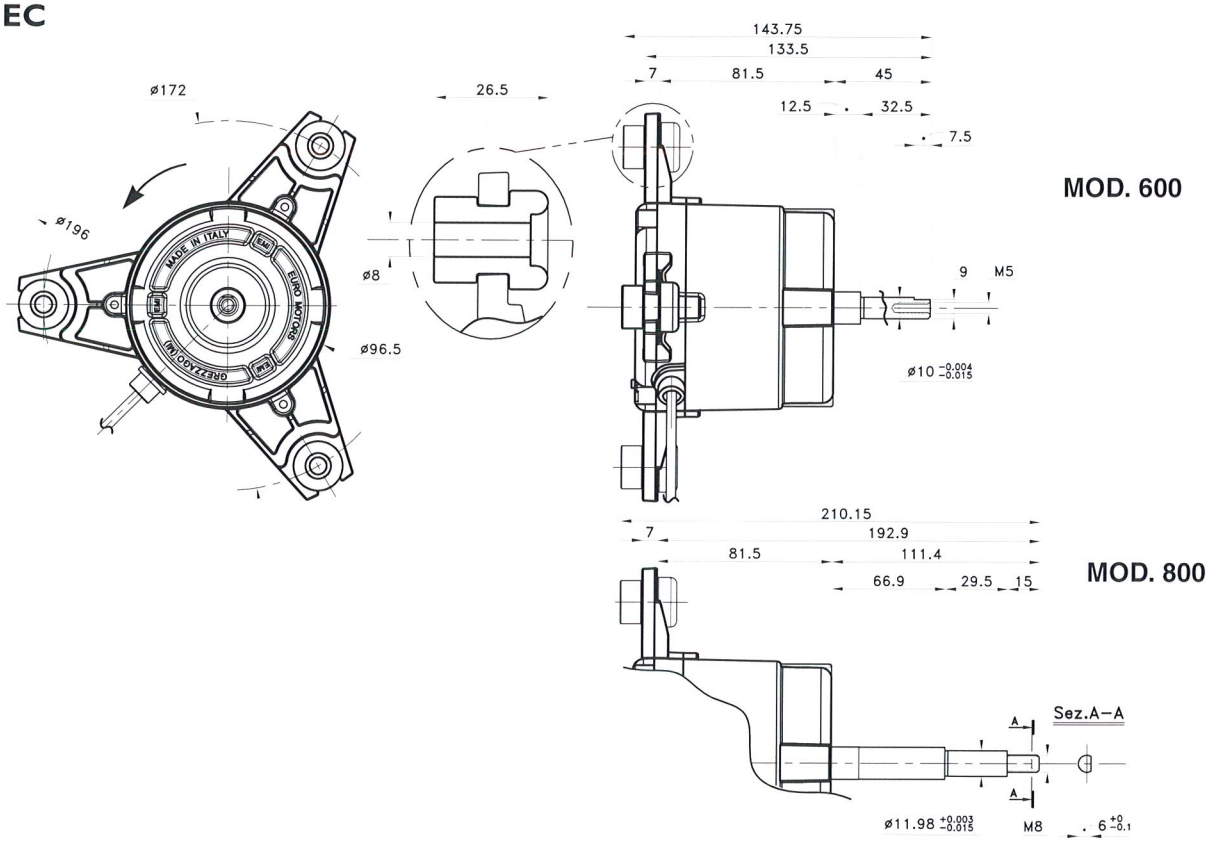

Modello	Watt Out	RPM	UTILIZZO
EC90M-2560	60	1100	CASSETTA 600
EC90M-3590	90	1200	CASSETTA 600
EC90M-3560	60	750	CASSETTA 800-900

EURO MOTORS ITALIA SPA - EMI
Via Umbria, 11 - 20056 GREZZAGO (MI)
Tel. +39 0290969994 - Fax +39 0290967035
E-mail: info@euromotorsitalia.net

Motori PSC per cassette

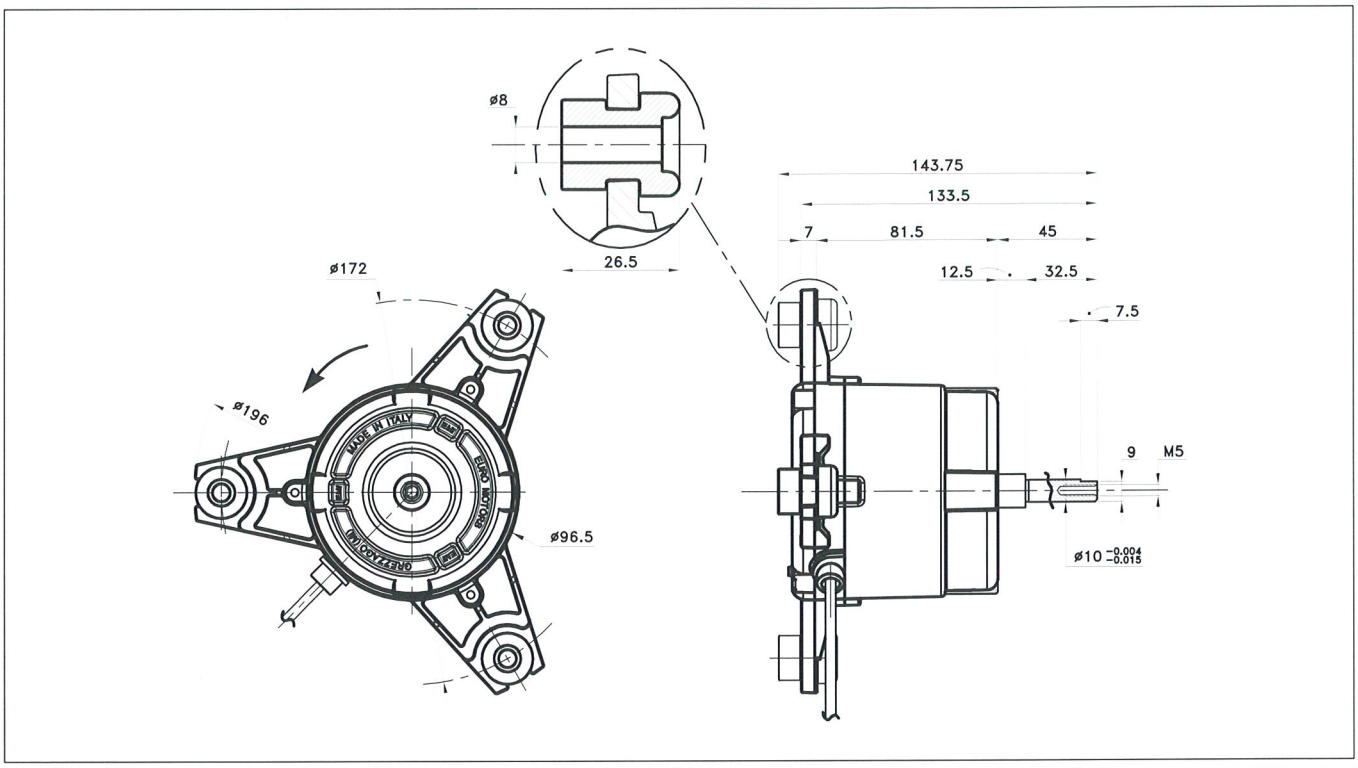

Modello	Watt Out	Watt In	Corrente A	RPM	UTILIZZO
91M - 3540	40	85	0.40	1200	CASSETTA 600

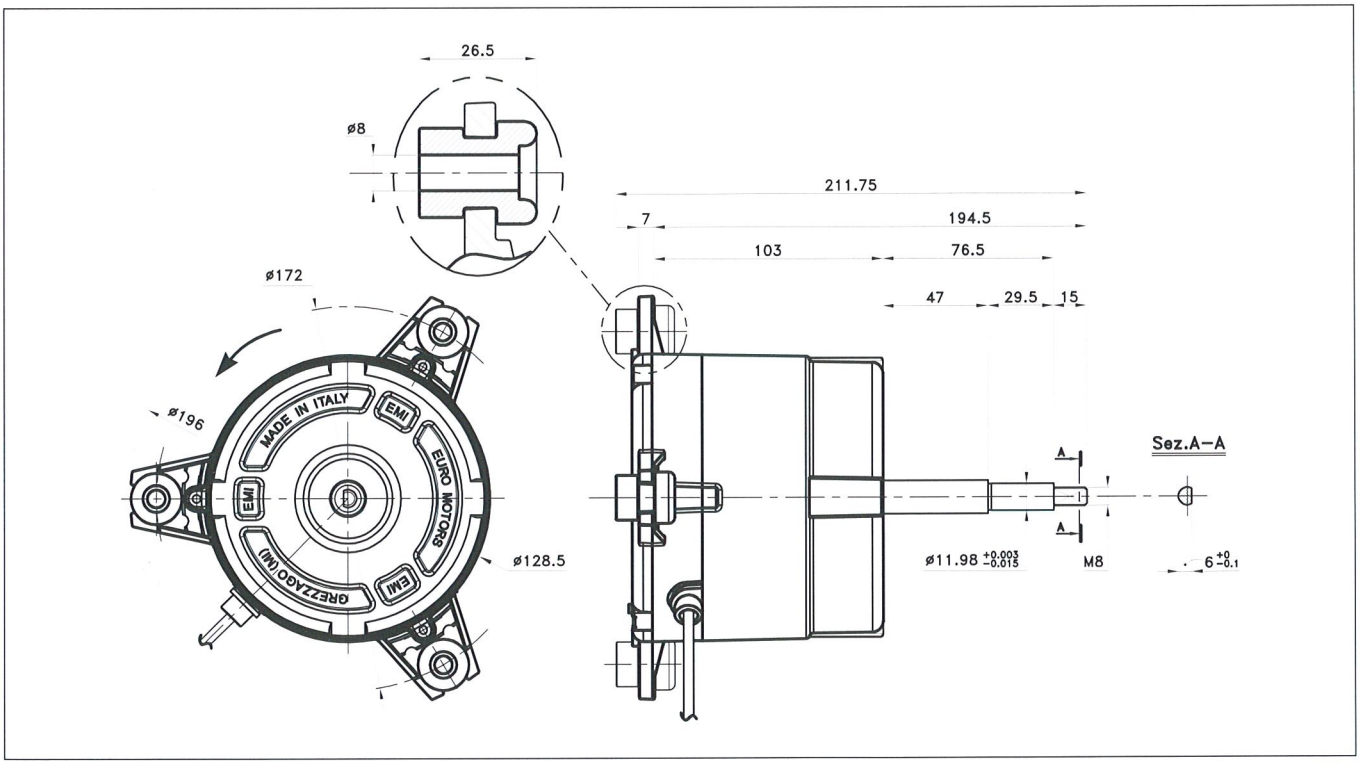

Modello	Watt Out	Watt In	Corrente A	RPM	UTILIZZO
121M - 2025	25	80	0.37	550	CASSETTA 800
121M - 4075	75	160	0.70	750	CASSETTA 800/900

EURO MOTORS ITALIA SPA - EMI
Via Umbria, 11 - 20056 GREZZAGO (MI)
Tel. +39 0290969994 - Fax +39 0290967035
E-mail: info@euromotorsitalia.net

Serie EC101
Motori ad alta efficienza energetica

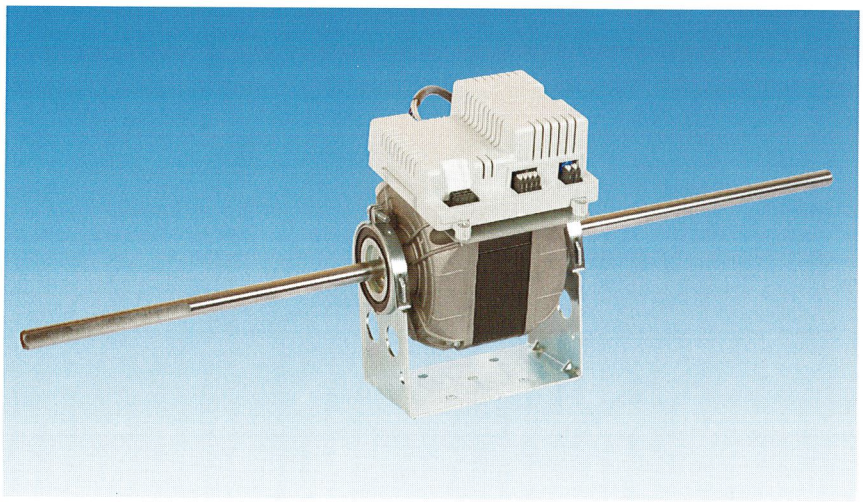

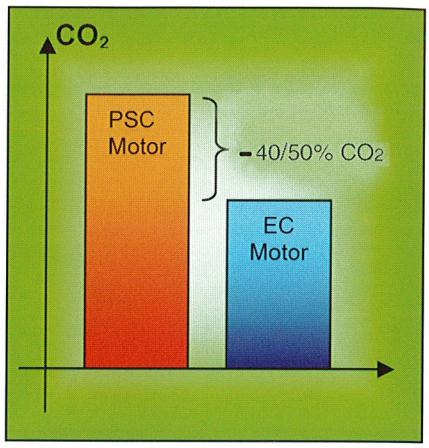

Emissione CO_2

CARATTERISTICHE GENERALI

Euro Motors Italia, ha sviluppato una nuova gamma di motori a bassissimo consumo denominata EC.

Questi motori grazie all'uso di tecnologie all'avanguardia, ed abbinate ad un controllo ottimale del regime di funzionamento e stand-by, consentono risparmi di energia mediamente del 50% e, di conseguenza una riduzione delle emissioni di CO2 di circa il 40/50% rispetto ad un motore a condensatore le cui velocità siano ottenute tramite autotrasformatore, e ulteriormente superiori se confrontati con motori le cui velocità siano ottenute direttamente dall'avvolgimento.

I motori della serie EC sono totalmente intercambiabili con quelli delle storiche serie "83" e "102" di cui mantengono la struttura di base ed i supporti, sostituendo al trasformatore il guscio dell'elettronica di controllo, che viene montata direttamente sul motore, come se si trattasse dell'usuale trasformatore. Ma fornendo prestazioni per nulla confrontabili.

Altro punto di forza di questi motori è l'esser stati progettati per avere una caratteristica di funzionamento molto simile a quella dei classici motori a gabbia, che ne consente una piena sostituibilità coi modelli precedenti ma potenziandone l'utilizzabilità e prestazione tramite controlli di tipo 0-10V.

Questo tipo di motorizzazione, consente una regolazione continua e personalizzabile dal cliente tramite controllori di suo progetto, quindi apre una nuova frontiera nel campo della climatizzazione. Infatti il costruttore del ventilconvettore, potrà in piena libertà programmare l'uso delle valvole, del motore e delle serrande utilizzando la medesima logica di comando (0-10V) per ottenere nel modo migliore le condizioni desiderate e quindi fornire al cliente finale un vero e proprio "controllore del clima a basso impatto di CO2" con tutte le sofisticazioni che vorrà rendere disponibili.

L'uso di questo tipo di motori non solo consente di soddisfare le prescrizioni del progetto "ecodisign" Eurovent, ma ne anticipa le prescrizioni future, riducendo ulteriormente i valori di potenza assorbita.

Attualmente sono disponibili 2 taglie di motori per Fan Deck: La Serie EC102, fino a 240W utili entrambe le serie sono disponibili in configurazione sia monoalbero che bialbero.

EURO MOTORS ITALIA SPA - EMI
Via Umbria, 11 - 20056 GREZZAGO (MI)
Tel. +39 0290969994 - Fax +39 0290967035
E-mail: info@euromotorsitalia.net

4139.xxxx - SCHEMA DI COLLEGAMENTO / *WIRING DIAGRAM*

- I cavi di alimentazione e di segnale devono essere fisicamente distinti.
- Il filo di terra del motore deve essere collegato alla scheda e l'apposito occhietto di terra deve essere fissato sulla struttura metallica del fan deck.
- *The Supply and signal cables must be phisically separated.*
- *The earth cable of the motor must be connected to the driver and the provided earth eyelet must be fixed to the metal structure of the fan deck.*

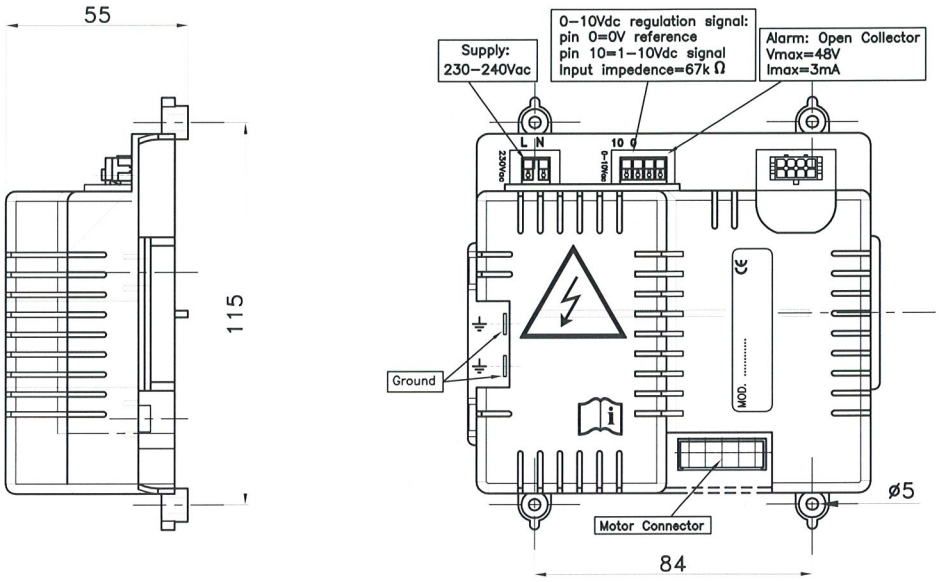

REGOLATORE ELETTRONICO BLAC **130W**

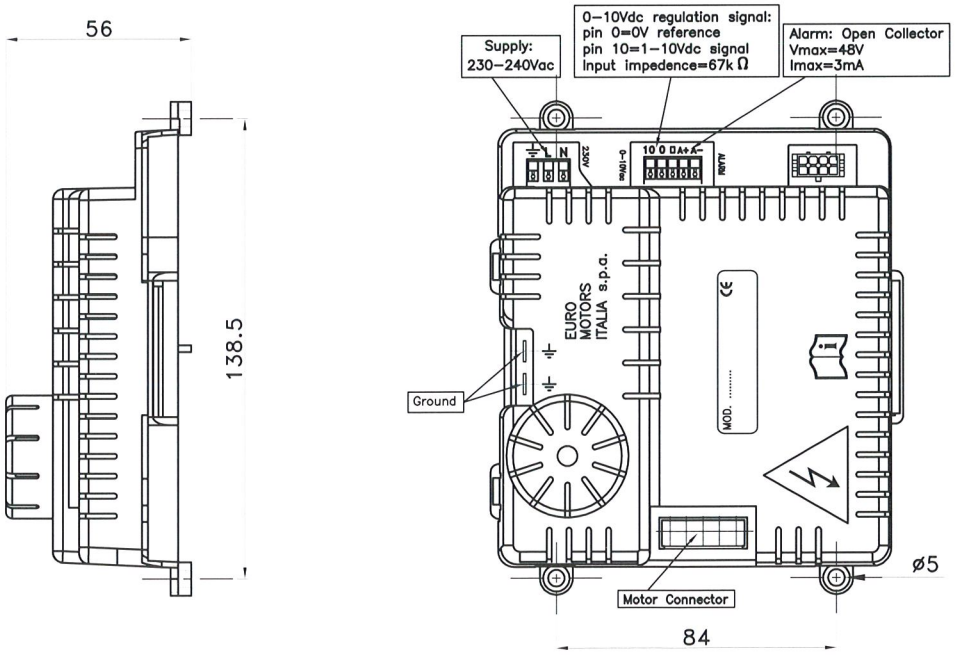

REGOLATORE ELETTRONICO BLAC **240W**

EURO MOTORS ITALIA SPA - EMI
Via Umbria, 11 - 20056 GREZZAGO (MI)
Tel. +39 0290969994 - Fax +39 0290967035
E-mail: info@euromotorsitalia.net

Serie DD 7/7 ECM

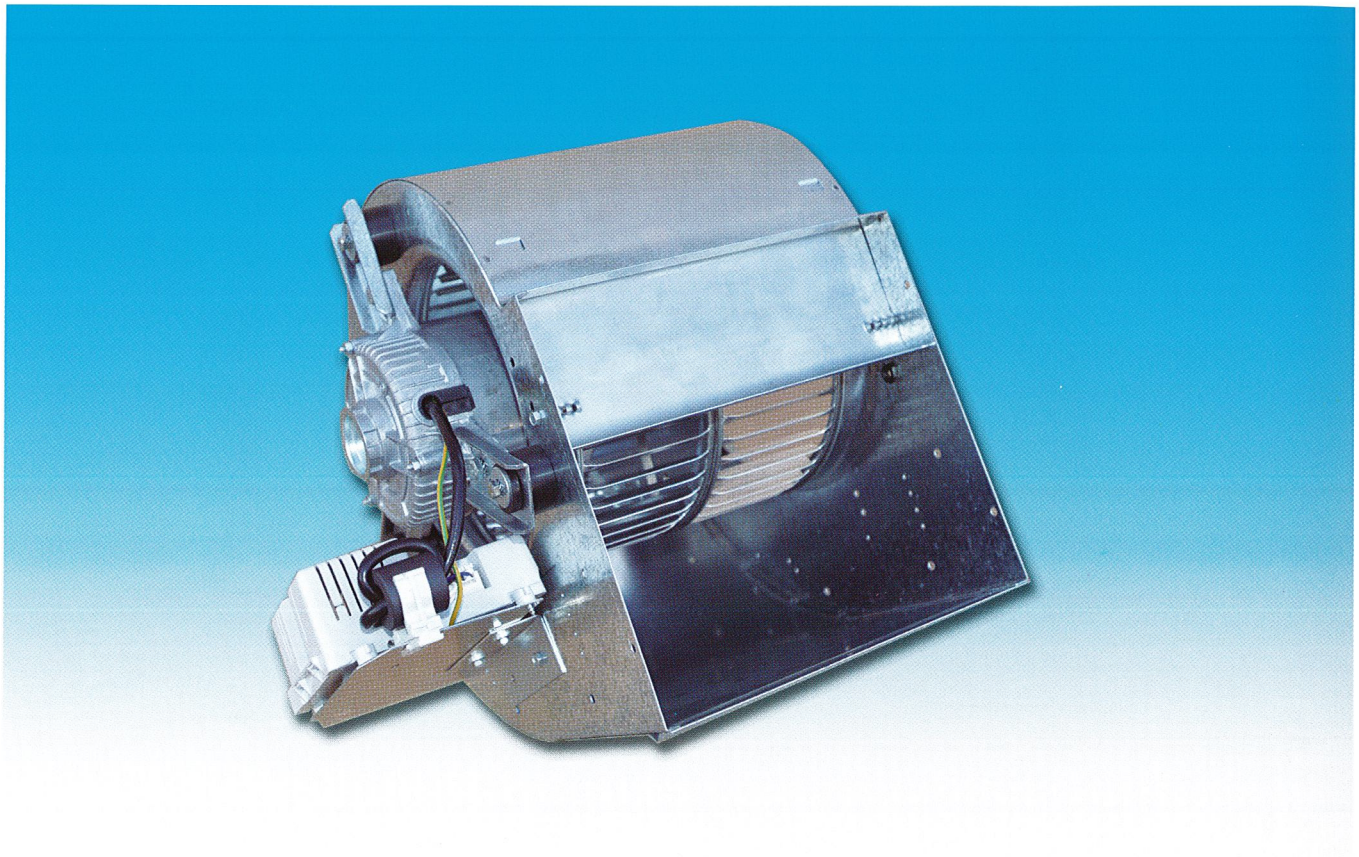

CARATTERISTICHE GENERALI

Euro Motors Italia propone la sua nuova versione di ventilatori DD7/7 a bassissimo consumo In accordo ai limiti previsti per il 2015 dalla direttiva EC 125/2009.

I motori che equipaggiano questa serie di ventilatori grazie all'uso di tecnologie all'avanguardia, ed abbinate ad un controllo ottimale del regime di funzionamento, consentono risparmi di energia mediamente del 50% e, di conseguenza una riduzione delle emissioni di CO2 di circa il 40% rispetto ad un corrispondente motore a condensatore in cui le velocità sono ottenute tramite autotrasformatore o prese dall'avvolgimento interno.

L'uso di questo tipo di motori consente di soddisfare già da subito i limiti previsti per il 2015 dalla direttiva 125/2009CE.

Attualmente i DD 7/7 sono proposti in due taglie di potenza:

- DD7/7 fino a 130W
- DD7/7 fino a 200W

GENERAL CHARACTERISTICS

Euro Motors Italia proposes a new range of DD 7/7 fans with extremely low consumption complying with EC 125/2009 Directive.

The motors equipping this range, thanks to the use of the latest technology and combined with an optimal control of the operational speed, allow about 50% energy savings and a consequent reduction of CO2 emissions of approx 40% in comparison to a correspondent PSC motor whose speeds are obtained by a transformer or by the same winding.

These motors allows the immediately compliance with what required by 125/2009/EC Directive for 2015.

Currently the DD is proposed in two power ranges:

- DD 7/7 up to 130w
- DD 7/7 up to 200w

EURO MOTORS ITALIA SPA - EMI
Via Umbria, 11 - 20056 GREZZAGO (MI)
Tel. +39 0290969994 - Fax +39 0290967035
E-mail: info@euromotorsitalia.net

DD 7/7 EC Series

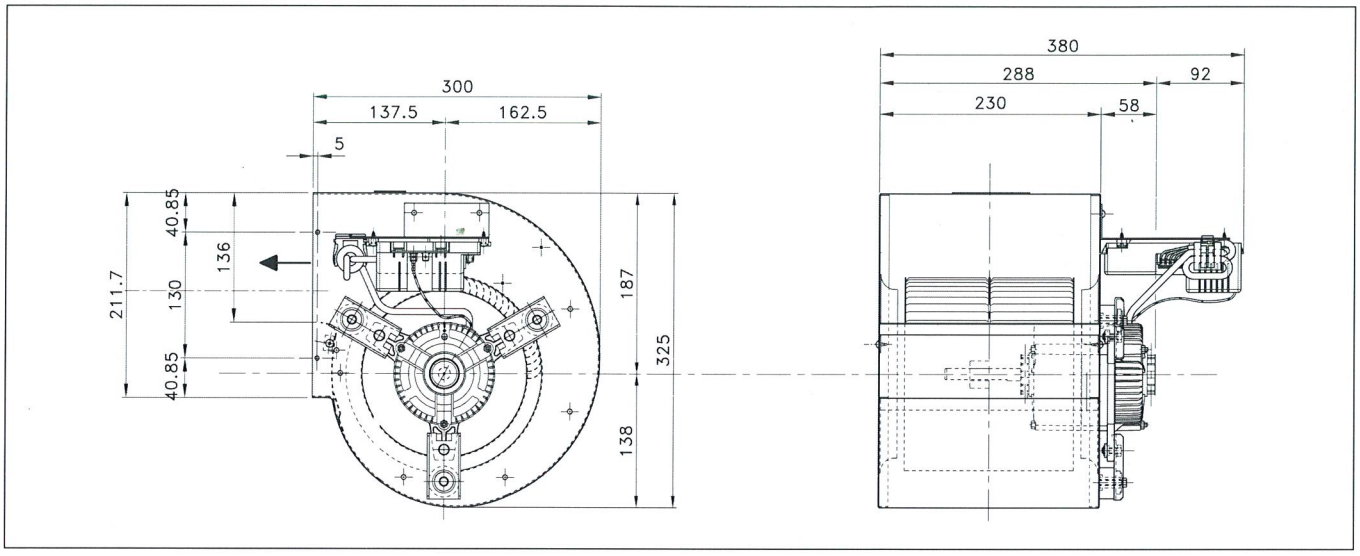

DD 7/7 EC130

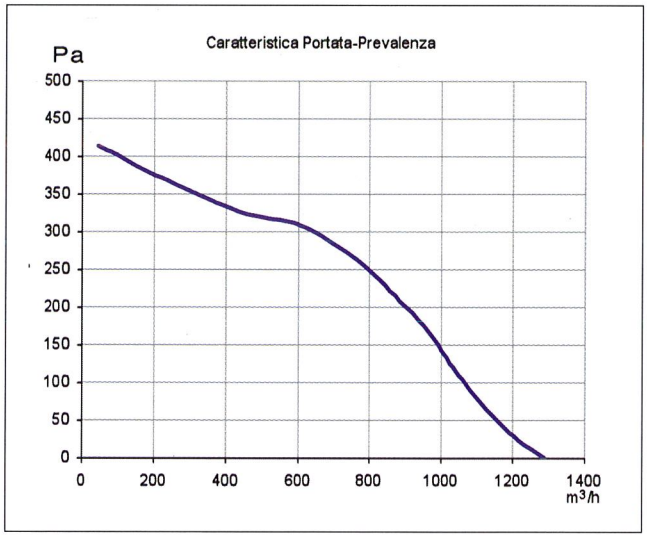

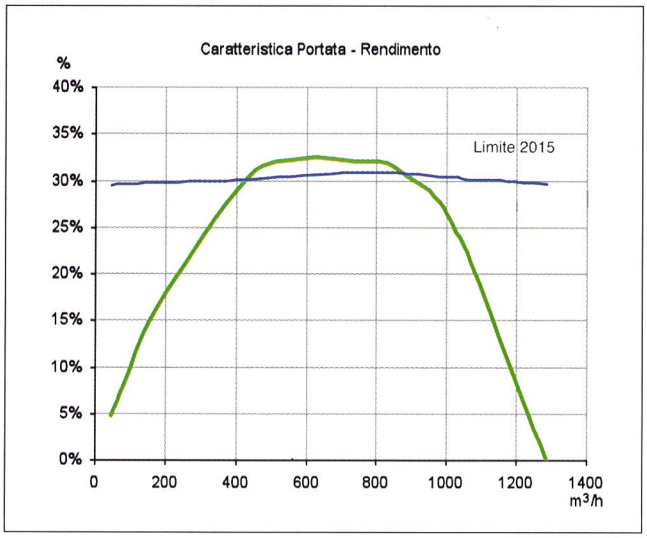

DD 7/7 EC200

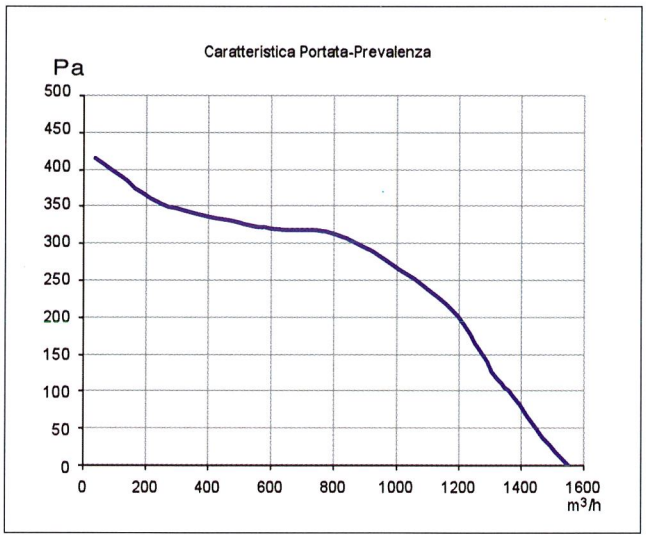

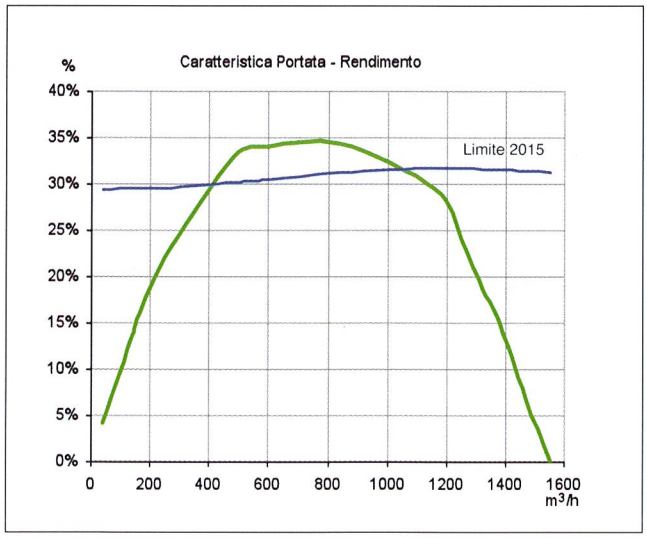

EURO MOTORS ITALIA SPA - EMI
Via Umbria, 11 - 20056 GREZZAGO (MI)
Tel. +39 0290969994 - Fax +39 0290967035
E-mail: info@euromotorsitalia.com

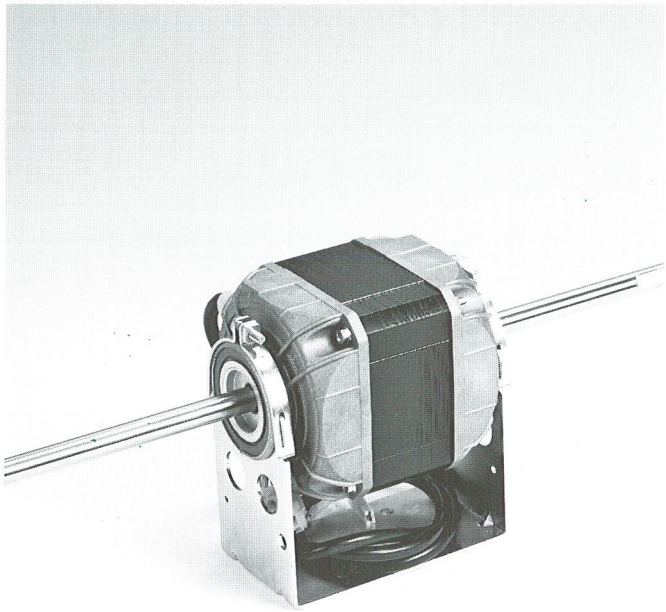

MOTORI PER VENTILCONVETTORI

Motori monofase a condensatore permanente, 4 poli, mono o bi-albero, 3 velocità (mod. 103) o 6 velocità (Mod. 106) Potenza utile da 15 a 80 Watt, per portate fino a 800 CFM. Classe di isolamento "B". Classe di protezione IP42.

FAN-COIL MOTORS

Single-phase, PSC motors, 4 poles, either single or double shaft, either 3-speed (Mod. 103) or 6-speed (Mod. 106). Output power from 15 to 80 Watt, for air flow capacity up to 800 CFM. Insulation class "B". Protection class IP42.

MOTEURS POUR VENTILCONVECTEURS

Moteurs monophasés avec condensateur permanent, 4 pôles, mono ou bi-arbre, 3-vitesses (Mod. 103) ou 6-vitesses (Mod. 106). Puissance utile de 15 à 80 Watt, pour débit d'air jusqu'à 800 CFM. Isolation en classe "B". Classe de protection IP42.

MOTOREN FÜR GEBLÄSEKONVEKTOREN

Einphasen Motoren mit ständig laufendem Kondesator, 4 Polen, ein oder zwei Wellen, 3-Geschwindigkeiten (Mod. 103) oder 6-Geschwindigkeiten (Mod. 106). Nutzleistung von 15 bis 80 Watt für Luftmenge bis 1500 CFM. "B" Klasse Isolierung. Motorschutz IP42.

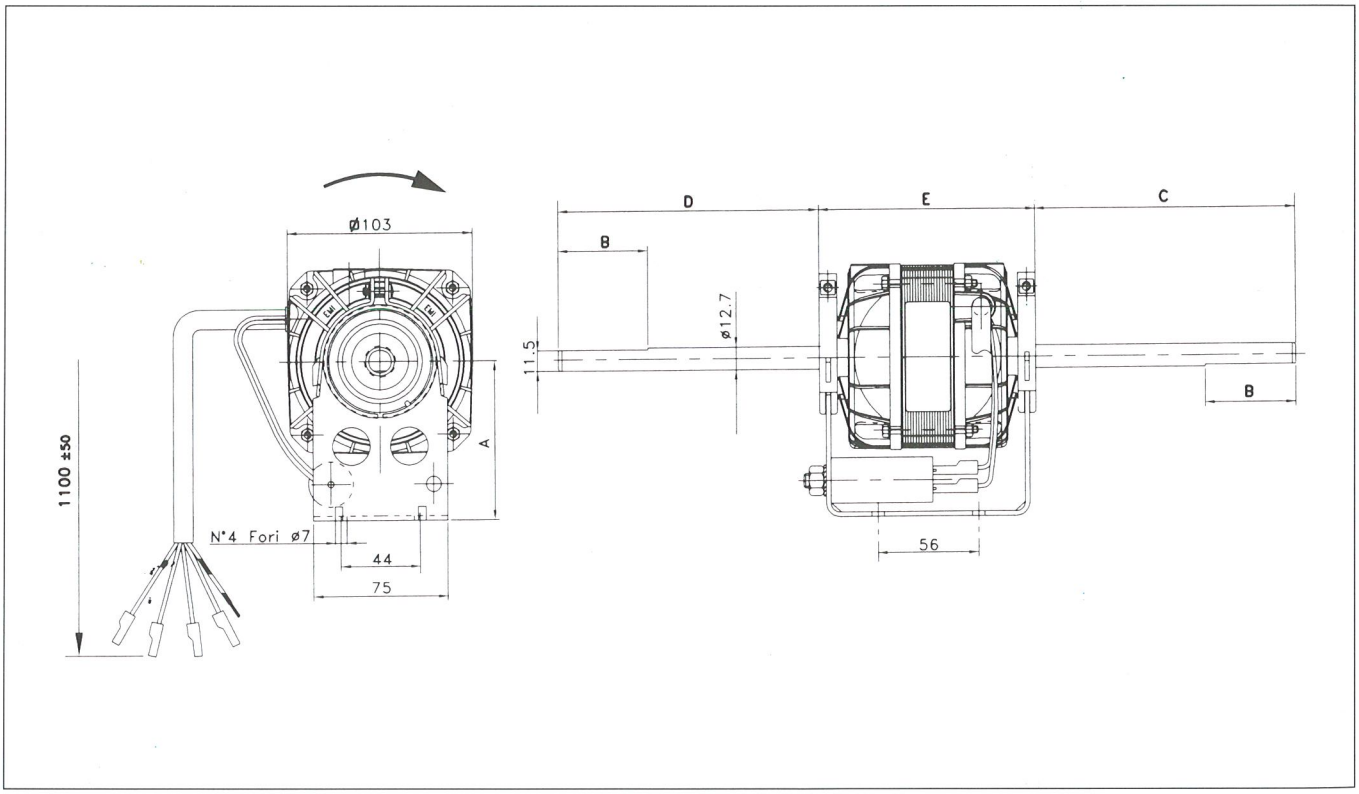

Modello	Watt Out	Watt In	Per portate fino a (CFM)	Ampére	A	B	C	D	E	Esecuzione	Peso (Kg)
103M-2015/Q	15	60	200	0.30	88	80	160	—	121	CHIUSA	2.750
103M-2025/Q	25	73	300	0.38	88	80	160	—	121	CHIUSA	2.750
103B-3030/Q	30	92	400	0.45	88	80	167	167	121	CHIUSA	3.450
103B-3045/Q	45	115	600	0.6	88	80	167	167	121	CHIUSA	3.450
103B-4080/Q	80	210	800	1.1	88	80	210	210	141	CHIUSA	4.900

EURO MOTORS ITALIA SPA - EMI
Via Umbria, 11 - 20056 GREZZAGO (MI)
Tel. +39 0290969994 - Fax +39 0290967035
E-mail: info@euromotorsitalia.com

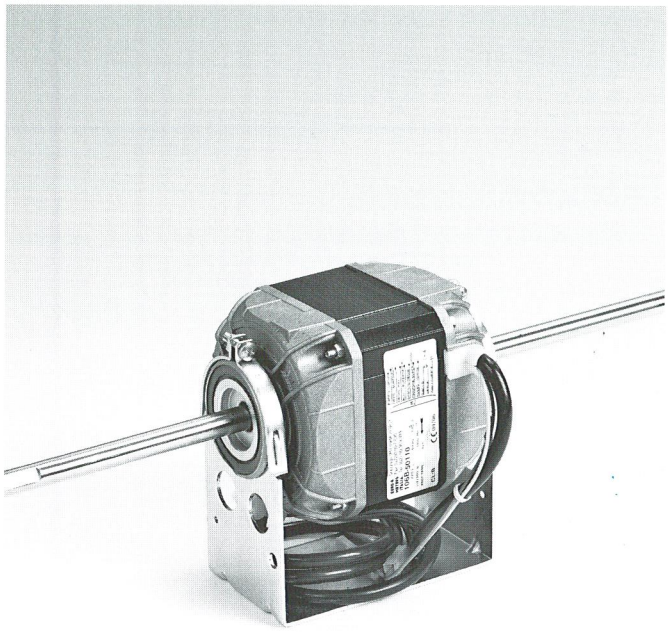

MOTORI SERIE 102 A 6 VELOCITÀ

102 SERIES, 6 SPEED MOTORS

MOTEURS SERIE 102 À 6 VITESSES

MOTOREN SERIE 102 MIT 6 GESCHWINDIGKEITEN

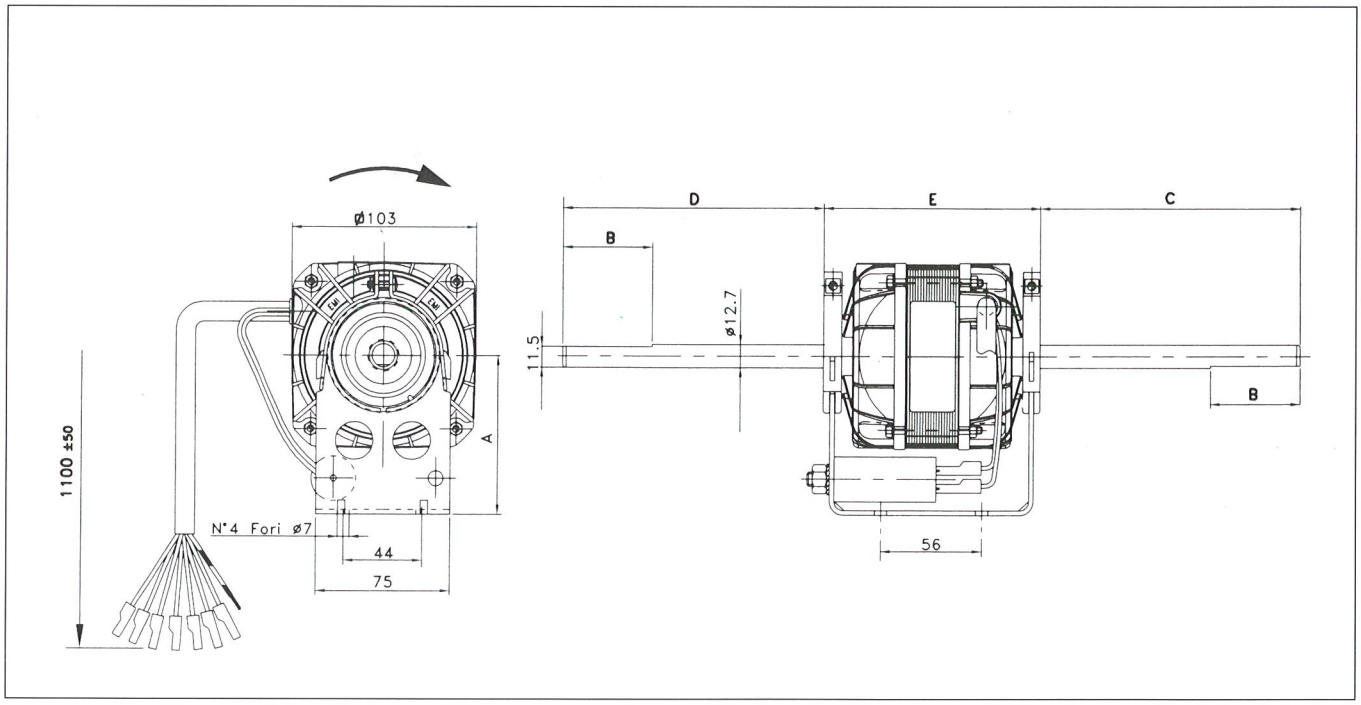

Modello	Watt Out	Watt In	Per portate fino a (CFM)	Ampére	A	B	C	D	E	Esecuzione	Peso (Kg)
106M-2020 /Q	20	60	200	0.30	88	80	160	—	121	CHIUSA	2.750
106B-2035 /Q	35	90	300-400	0.45	88	80	167	167	121	CHIUSA	3.250
106B-3055 /Q	55	140	600	0.70	88	80	167	167	121	CHIUSA	3.650

N.B. - Dimensioni e valori non impegnativi. Ci riserviamo il diritto di apportare in qualsiasi momento le modifiche giudicate opportune.

N.B. - Dimensions and figures are not committing. Any change can be made at our own option at any moment.

N.B. - Les dimensions et les valeurs sont approximatives. Nous nous réservons toujours le droit d'apporter les modifications jugées opportunes.

N.B. - Dimensionem und Daten sind nicht verbindlinch. Wir behalten uns immer das Recht vor, wünschenswerte Änderungen an unserem Material vorzunehmen.

EURO MOTORS ITALIA SPA - EMI
Via Umbria, 11 - 20056 GREZZAGO (MI)
Tel. +39 0290969994 - Fax +39 0290967035
E-mail: info@euromotorsitalia.net

Serie 122

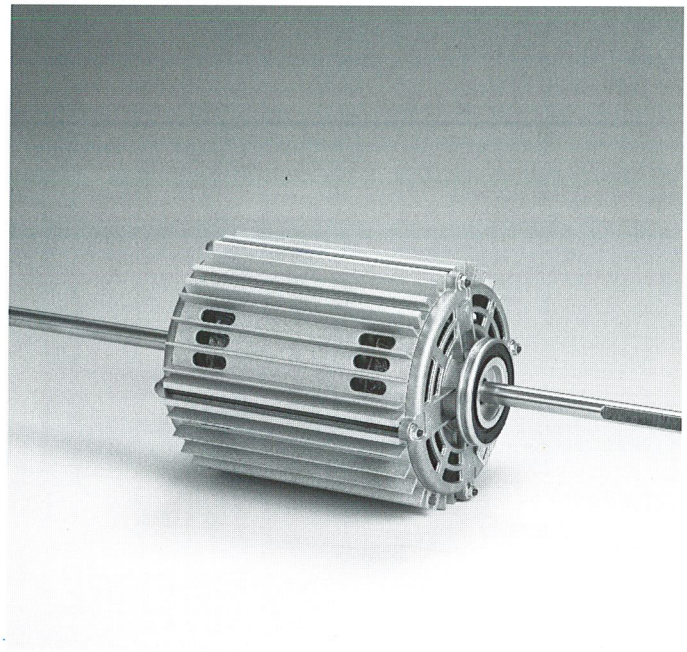

MOTORI PER VENTILCONVETTORI

Motori monofase a condensatore permanente, 4 poli, mono o bi-albero, 3 velocià (Mod. 123) o 6 velocità (Mod. 126).
Potenza utile fino a 600W.
Classe di isolamento "B". Classe di protezione IP20.

FAN-COIL MOTORS

Single-phase, PSC motors, 4 poles, either single or double shaft, either 3-speed (Mod. 123) or 6-speed (Mod. 126).
Output power 600W.
Insulation class "B". Protection class IP20.

MOTEURS POUR VENTILCONVECTEURS

Moteurs monofhasés avec condensateurs, permanent, 4 pôles, mono ou bi-arbre, 3-vitesses (Mod. 123) ou 6 vitesses (Mod. 126). Puissance utile jusqu'à 600W.
Isolation en classe "B". Classe de protection IP20.

MOTOREN FÜR GEBLÄSEKONVEKTOREN

Einphasen Motoren mit ständig laufendem Kondensator, 4 Polen, ein oder zwei Wellen, 3-Geschwindigkeiten (Mod. 123) oder 6-Geschwindigkeiten (Mod. 126). Nutzeistung bis 600W. "B" Klasse Isolierung. Motorschutz IP20.

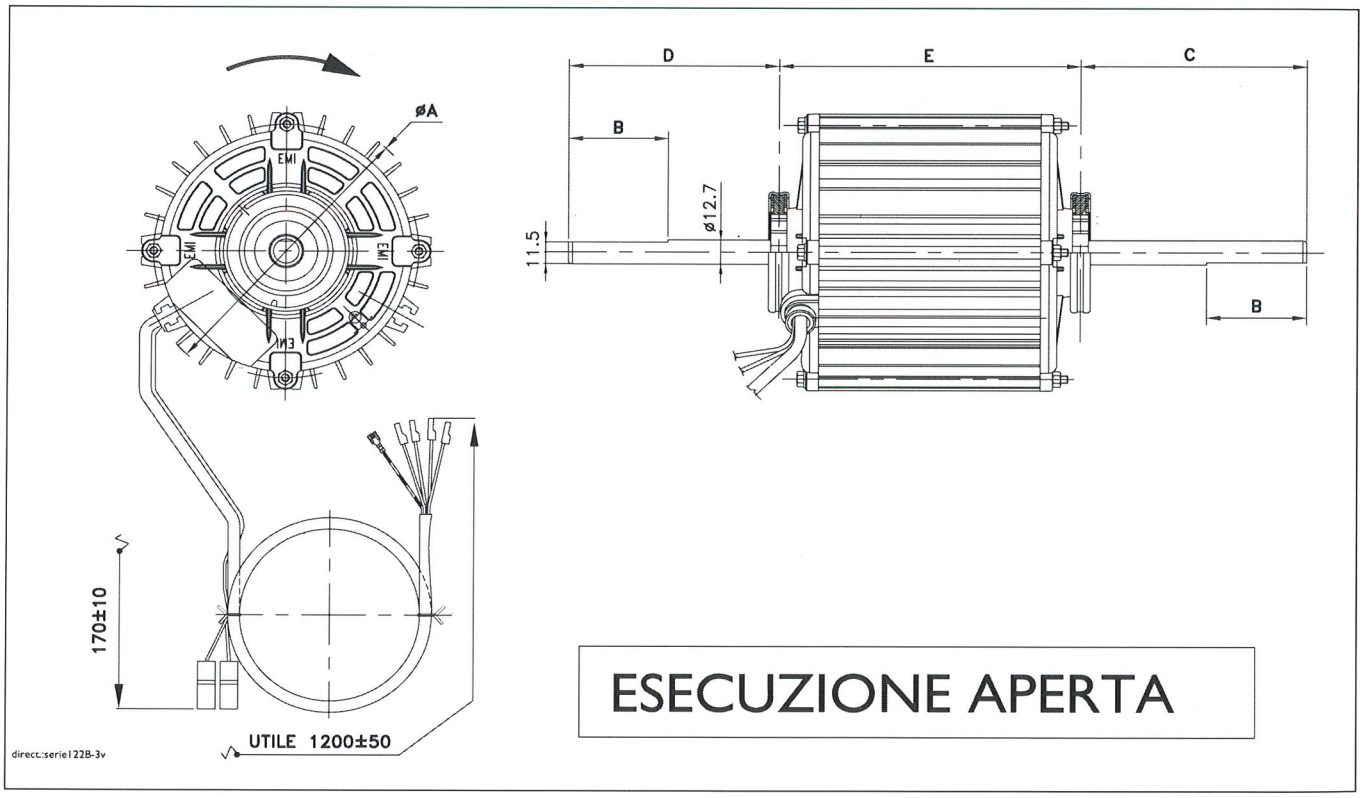

Modello	Watt Out	Codice	A	µF	B	C	D	E	W	Peso (Kg)
123B-50250/7	250	4136.2311	2	8	100	204	204	151	250/470	6.000
123B-60420/2	420	4136.6002	2,7	12,5	100	182	182	165	420/820	6.800
123B-80600/5	600	4136.8005	4,7	16	100	182	182	197	600/1080	8.500

N.B. - Dimensioni e valori non impegnativi. Ci riserviamo il diritto di apportare in qualsiasi momento le modifiche giudicate opportune.

N.B. - Dimensions and figures are not committing. Any change can be made at our own option at any moment.

N.B. - Les dimensions et les valeurs sont approximatives. Nous nous réservons toujours le droit d'apporter les modifications jugées opportunes.

N.B. - Dimensionem und Daten sind nicht verbindlinch. Wir behalten uns immer das Recht vor, wünschenswerte Änderungen an unserem Material vorzunehmen.

EURO MOTORS ITALIA SPA - EMI
Via Umbria, 11 - 20056 GREZZAGO (MI)
Tel. +39 0290969994 - Fax +39 0290967035
E-mail: info@euromotorsitalia.net

Supporto Motori

SUPPORTO MOTORE serie 83							
Pacco statore	VENTOLE						
H	Ø108	Ø133	Ø146	Ø160	Ø180	Ø200	B
13	1155.1102	1155.1401	1155.1601	/	/	/	113.5
20	1155.1102	1155.1401	1155.1601	/	/	/	
25	1155.1102	1155.1401	1155.1601	/	/	/	
30	1155.1102	1155.1401	1155.1601	1155.1802	/	/	
40	/	1155.1402	1155.1603	1155.1801	/	/	133.5
H	71.5	91.5	95.5	112	/	/	

SUPPORTO MOTORE serie 102							
Pacco statore	VENTOLE						
H	Ø108	Ø133	Ø146	Ø160	Ø180	Ø200	B
20	/	1155.1401	1155.1601	/	/	/	168
25	/	1155.1401	1155.1601	/	/	/	
30	/	1155.1401	1155.1601	1155.1802	/	/	
40	/	1155.1402	1155.1603	1155.1801	1155.1901	/	168
50	/	/	1155.1603	1155.1801	1155.1901	/	
65	/	/	/	3155.1907	3155.1902	/	153.5
H	/	91.5	95.5	112	136	/	

SUPPORTO MOTORE serie 122					
Pacco statore	VENTOLE				
H	Ø160	Ø180	Ø200	Ø215	B
50	3155.1907	3155.1908	3155.1908	/	153.5
60	/	3155.1910	3155.1910	/	168
80	/	3155.1909	3155.1909	3155.1953	200
H	112	136	136	143	

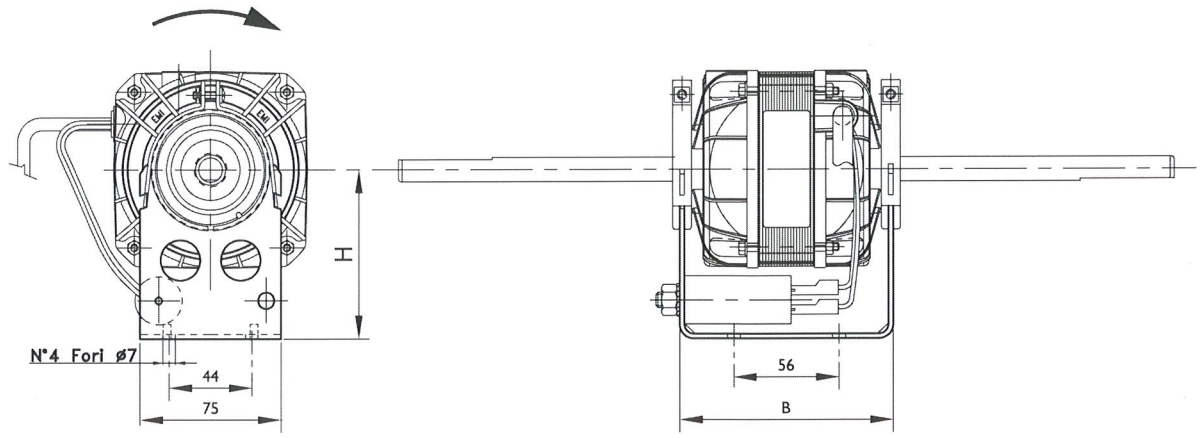

direct.:serie102Q-3v

N.B. - Dimensioni e valori non impegnativi. Ci riserviamo il diritto di apportare in qualsiasi momento le modifiche giudicate opportune.

N.B. - Dimensions and figures are not committing. Any change can be made at our own option at any moment.

N.B. - Les dimensions et les valeurs sont approximatives. Nous nous réservons toujours le droit d'apporter les modifications jugées opportunes.

N.B. - Dimensionem und Daten sind nicht verbindlinch. Wir behalten uns immer das Recht vor, wünschenswerte Änderungen an unserem Material vorzunehmen.

EURO MOTORS ITALIA SPA - EMI
Via Umbria, 11 - 20056 GREZZAGO (MI)
Tel. +39 0290969994 - Fax +39 0290967035
E-mail: info@euromotorsitalia.net

Serie CFD - CF

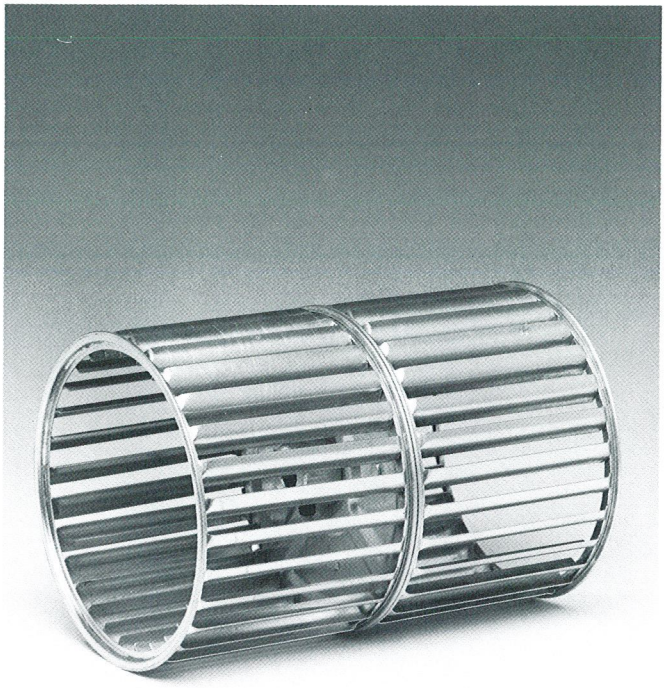

VENTOLE CENTRIFUGHE
Ricavate da nastro d'alluminio, a doppia (semplice) aspirazione.

CENTRIFUGAL BLOWER WHEELS
Made from aluminium strip. Double (single) inlet.

TURBINES CENTRIFUGES
Réalisées avec bande d'aluminium. A double (simple) aspiration.

RADIALE LAUFRAEDER
Aus Aluminiumband aufgebaut. Doppelseitig (einseitig) ansaugend.

Serie CFD

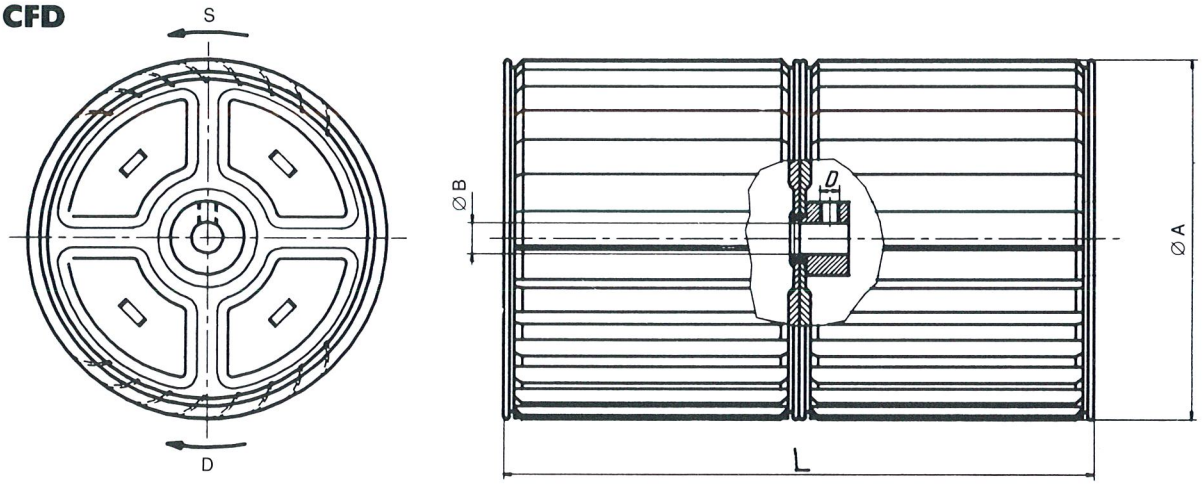

Serie CF

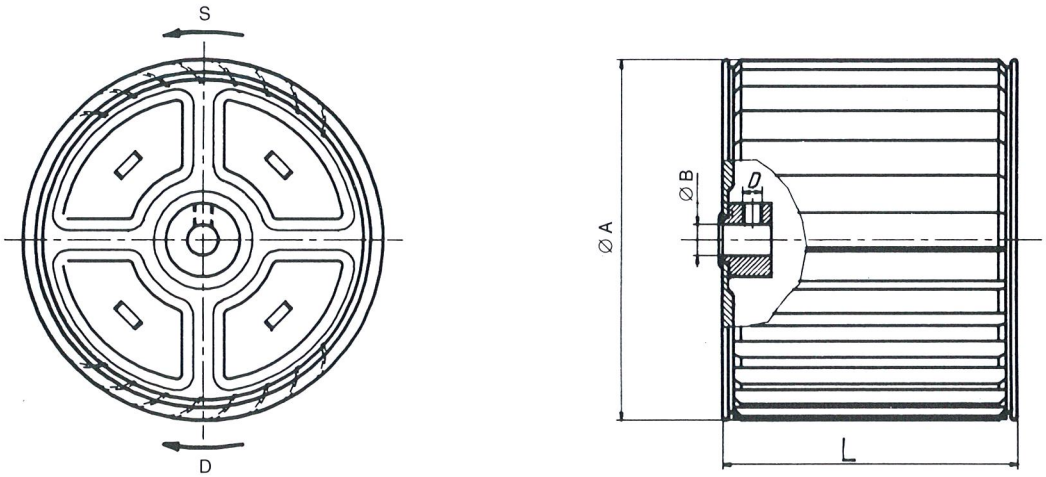

EURO MOTORS ITALIA SPA - EMI
Via Umbria, 11 - 20056 GREZZAGO (MI)
Tel. +39 0290969994 - Fax +39 0290967035
E-mail: info@euromotorsitalia.net

Serie CFD

Modello CFD	Ø mm	L mm	Ø B mm	Ø D	Spess. Al mm	N. alette
120-100	120	100	12.7	1/4"	0.65	27
120-126		126				
120-148		148				
120-176		176				
133-100	133	100	12.7	1/4"	0.65	30
133-126		126				
133-148		148				
133-176		176				
133-196		196				
133-216		216				
133-240		240				
133-300		300				
146-100	146	100	12.7	1/4"	0.65	33
146-126		126				
146-148		148				
146-176		176				
146-196		196				
146-216		216				
146-240		240				
146-300		300				
160-176	160	176	12.7	1/4"	0.65	36
160-196		196				
160-216		216				
160-240		240				
160-300		300				
180-176	180	176	12.7	1/4"	0.65	36
180-196		196				
180-216		216				
180-240		240				
180-300		300				
200-176	200	176	12.7	1/4"	0.65	46
200-196		196				
200-216		216				
200-240		240				
200-300		300				

N.B. - Dimensioni e valori non impegnativi. Ci riserviamo il diritto di apportare in qualsiasi momento le modifiche giudicate opportune.

N.B. - Dimensions and figures are not committing. Any change can be made at our own option at any moment.

N.B. - Les dimensions et les valeurs sont approximatives. Nous nous réservons toujours le droit d'apporter les modifications jugées opportunes.

N.B. - Dimensionem und Daten sind nicht verbindlinch. Wir behalten uns immer das Recht vor, wünschenswerte Änderungen an unserem Material vorzunehmen.

EURO MOTORS ITALIA SPA - EMI
Via Umbria, 11 - 20056 GREZZAGO (MI)
Tel. +39 0290969994 - Fax +39 0290967035
E-mail: info@euromotorsitalia.net

Serie FC

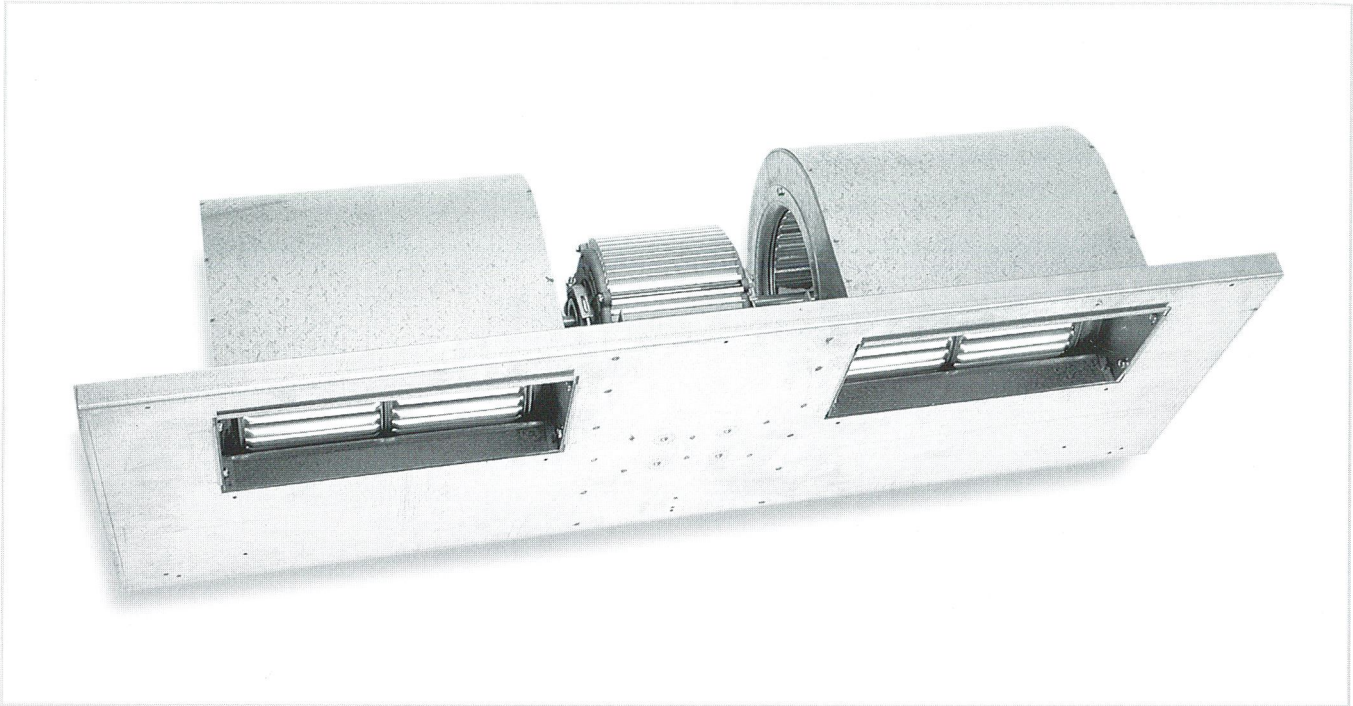

UNITÀ TERMINALI TRATTAMENTO ARIA

Completi di motore da 3 e a richiesta 6 velocità con una o due ventole centrifughe. Portate da 750 a 5400 m³/h.
Le bacinelle possono essere costruite secondo le specifiche del cliente.
Le curve di mandata d'aria sono state eseguite presso il nostro laboratorio, secondo le norme AMCA 210-74 per quanto riguarda il cassone e CNR-UNI 10023 per il condotto e il diaframma.
Su richiesta possiamo fornire i livelli di potenza sonora.

FAN DECKS FOR TERMINAUX

Complete with 3 or 6 speed motors, one or two centrifugal wheels. Air capacity from 750 to 5400 m³/h.
Steel plates can be made according to costumers' request.
Air-flow graphs have been drawn in our laboratory according to AMCA 210-74 standards as regards the straightening chamber and CNR-UNI 10023 for the duct and the diaphragm.
If required, we can provide the noise levels of costumers' fan-coils.

GROUP DE VENTILATION POUR VENTILOCONVECTEURS

Avec moteurs à 3 ou 6 vitesses, sur demande une ou deux turbines. Debit d'air 750 jusqu'au 5400.
Les bacs peuvent être construits selon les exigences du client.
Les courbes de debit d'air ont été effectuées auprès de notre laboratoire, selon les normes AMCA 210-74 pour ce qui concerne la caisson et CNR-UNI 10023 pour le conduit et le diaphragme.
Sur demande nous pouvons fournir les niveaux de puissance sonore des ventiloconvecteurs.

VENTILATOREN FÜR KLIMAKONVEKTOREN

Motoren mit 3, 4 oder 6 Geschwindigkeiten mit ein oder zwei Radial-Laufräder. Luftmenge von 750 bis 5400 CFM.
Die Kondensatbecken können entsprechend den besonderen Anforderungen de Kunden hergestellt werden.
Die Luftmengekurven sind nach AMCA 210-74 für den Messbereich und CNR-UNI 10023 für den Messtreck und die Blende bei unserem Labor aufgeführt worden.
Auf Anfrage können die Schalleistungspegels der Ventilkonvektoren geliefert werden.

N.B. - Dimensioni e valori non impegnativi. Ci riserviamo il diritto di apportare in qualsiasi momento le modifiche giudicate opportune.

N.B. - Dimensions and figures are not committing. Any change can be made at our own option at any moment.

N.B. - Les dimensions et les valeurs sont approximatives. Nous nous réservons toujours le droit d'apporter les modifications jugées opportunes.

N.B. - Dimensionem und Daten sind nicht verbindlinch. Wir behalten uns immer das Recht vor, wünschenswerte Änderungen an unserem Material vorzunehmen.

EURO MOTORS ITALIA SPA - EMI
Via Umbria, 11 - 20056 GREZZAGO (MI)
Tel. +39 0290969994 - Fax +39 0290967035
E-mail: info@euromotorsitalia.net

Serie FC

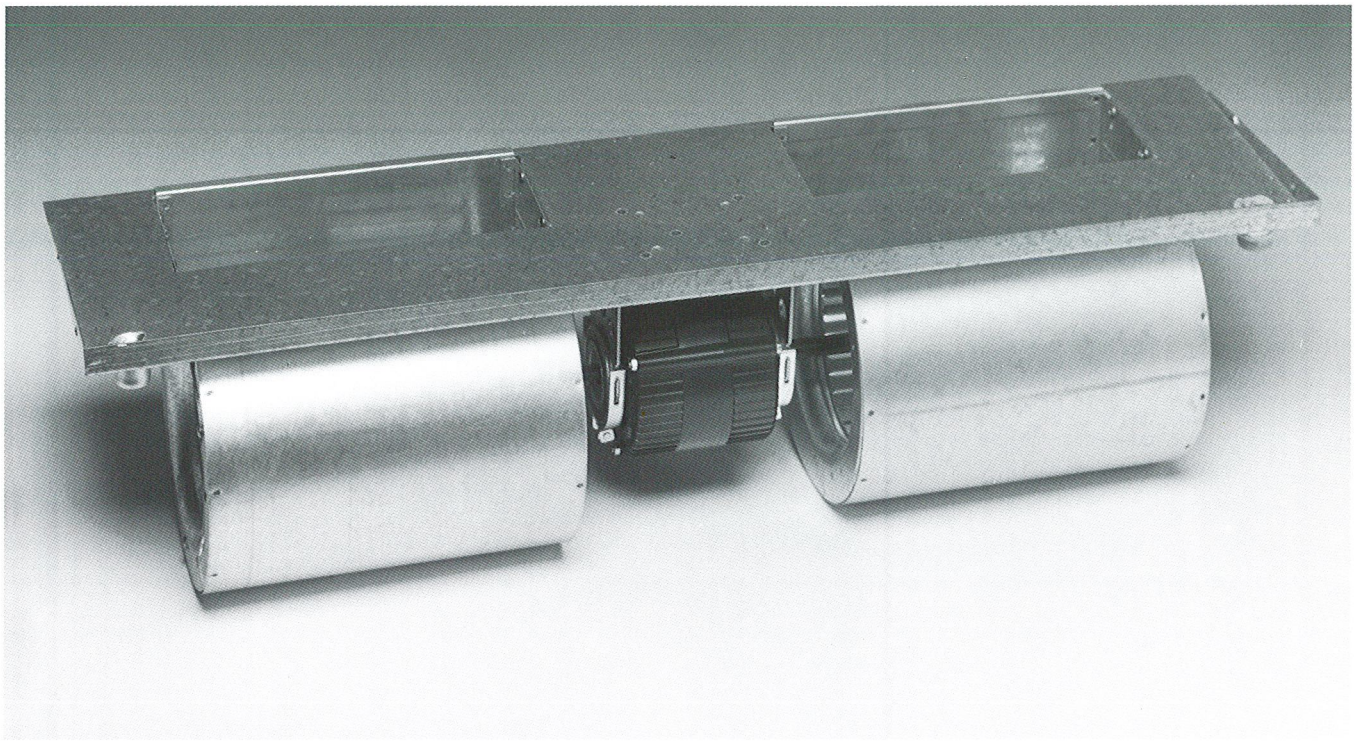

UNITÀ VENTILANTI PER VENTILCONVETTORI

Completi di motore a 3, 4 oppure 6 velocità con una o due ventole centrifughe. Portate da 100 a 1000 CFM.
Le bacinelle raccogli-condensa possono essere costruite secondo le specifiche del cliente.
Le curve di mandata d'aria sono state eseguite presso il nostro laboratorio, secondo le norme AMCA 210-74 per quanto riguarda il cassone e CNR-UNI 10023 per il condotto e il diaframma.
Su richiesta possiamo fornire i livelli di potenza sonora dei ventilconvettori.

FAN DECKS FOR FAN-COIL UNITS

Complete with 3, 4 or 6 speed motors, one or two centrifugal wheels. Air capacity from 100 to 1000 CFM.
Drain pans can be made according to costumers' request.
Air-flow graphs have been drawn in our laboratory according to AMCA 210-74 standards as regards the straightening chamber and CNR-UNI 10023 for the duct and the diaphragm.
If required, we can provide the noise levels of costumers' fan-coils.

GROUPES DE VENTILATION POUR VENTILOCONVECTEURS

Avec moteurs à 3, 4 ou 6 vitesses, une ou deux turbines. Debit d'air 100 à 1000 CFM.
Les bacs peuvent être construits selon les exigences du client.
Les courbes de debit d'air ont été effectuées auprès de notre laboratoire, selon les normes AMCA 210-74 pour ce qui concerne le caisson et CNR-UNI 10023 pour le conduit et le diaphragme.
Sur demande nous pouvons fournir les niveaux de puissance sonore des ventiloconvecteurs.

VENTILATOREN FÜR KLIMAKONVEKTOREN

Motoren mit 3, 4 oder 6 Geschwindigkeiten mit ein oder zwei Radial-Laufräder. Luftmenge von 100 bis 1000 CFM.
Die Kondensatbecken können entsprechend den besonderen Anforderungen der Kunden hergestellt werden.
Die Luftmengekurven sind nach AMCA 210-74 für den Messbereich und CNR-UNI 10023 für den Messtreck und die Blende bei unserem Labor aufgeführt worden.
Auf Anfrage können die Schalleistungspegels der Ventilkonvektoren geliefert werden.

N.B. – Dimensioni e valori non impegnativi. Ci riserviamo il diritto di apportare in qualsiasi momento le modifiche giudicate opportune

N.B. – Dimensions and figures are not committing. Any change can be made at our own option at any moment.

N.B. – Les dimensions et les valeurs sont approximatives. Nous nous réservons toujours le droit d'apporter les modifications jugées opportunes.

N.B. – Dimensionem und Daten sind nicht verbindlinch. Wir behalten uns immer das Recht vor, wünschenswerte Änderungen an unserem Material vorzunehmen.

EURO MOTORS ITALIA SPA - EMI
Via Umbria, 11 - 20056 GREZZAGO (MI)
Tel. +39 0290969994 - Fax +39 0290967035
E-mail: info@euromotorsitalia.net

Serie FC 200CFM

Ventole / fan: 1x146x240

Motore AC **A83M2010/05**

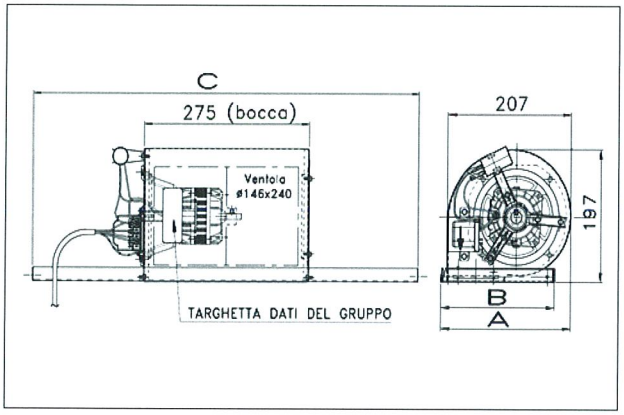

Motore EC **EC101M20130**

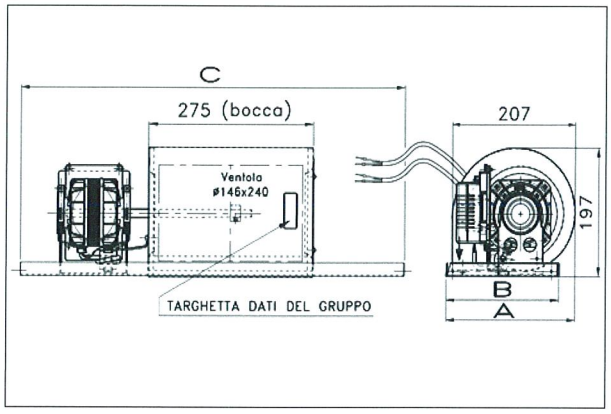

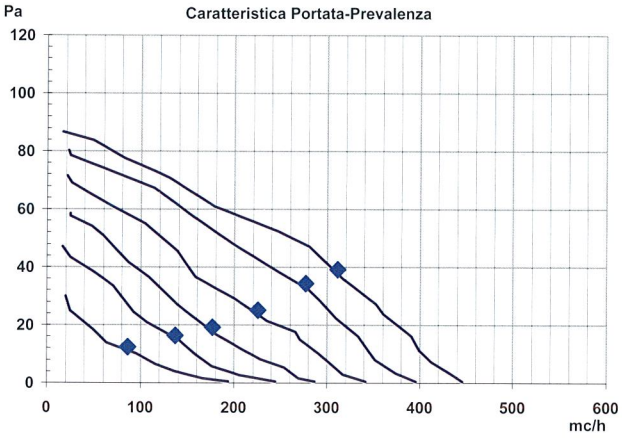

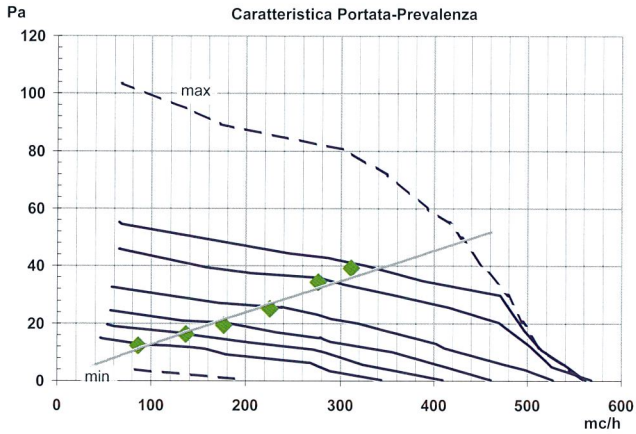

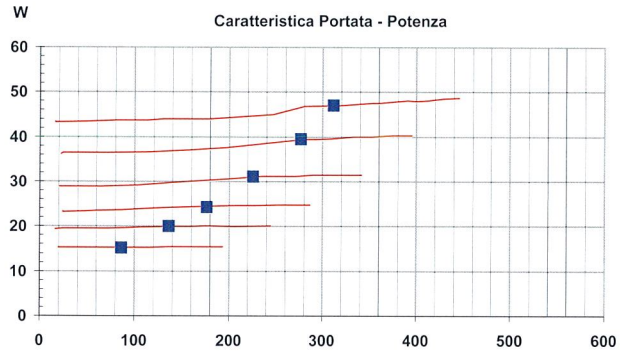

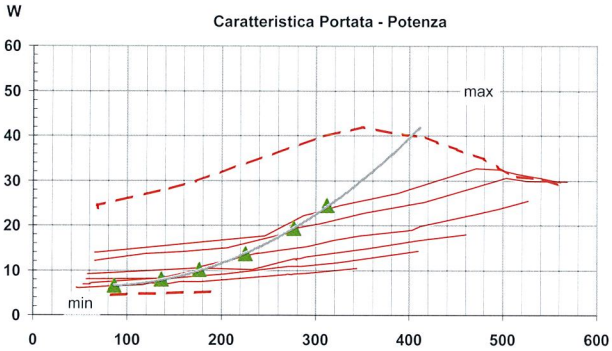

Input Power comparison (test made with a standard reference ducted fan coil)				
Speed	Air flow [mc/h]	Pressure [Pa]	AC Motor [W]	EC Motor [W]
S Max	311	39	47	24
Max	276	34	39	19
SMed	225	25	31	14
Med	176	19	24	10
SMin	136	16	20	8
Min	86	12	15	6

AC motor: A83M-2010 2,5µF
EC motor EC101M20130

ErP 2015 READY DIRECTIVE

EURO MOTORS ITALIA SPA - EMI
Via Umbria, 11 - 20056 GREZZAGO (MI)
Tel. +39 0290969994 - Fax +39 0290967035
E-mail: info@euromotorsitalia.net

Serie FC 400CFM

Ventole / fan: 1x160x240

Motore AC **83M4050/6**

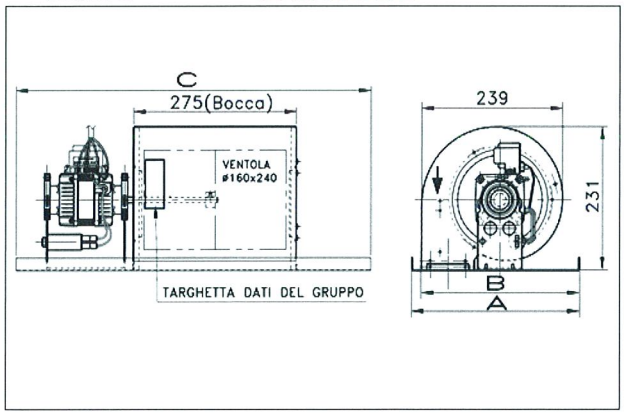

Motore EC **EC101M20130/12**

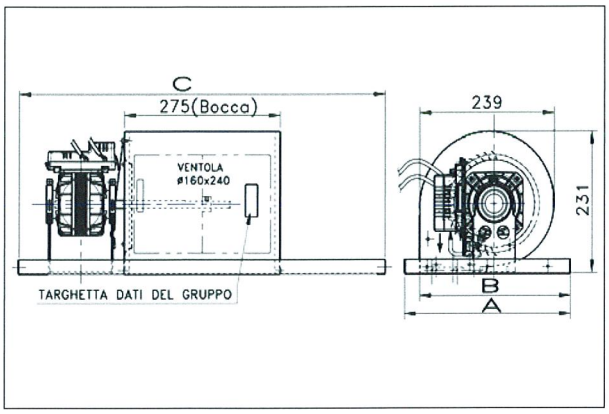

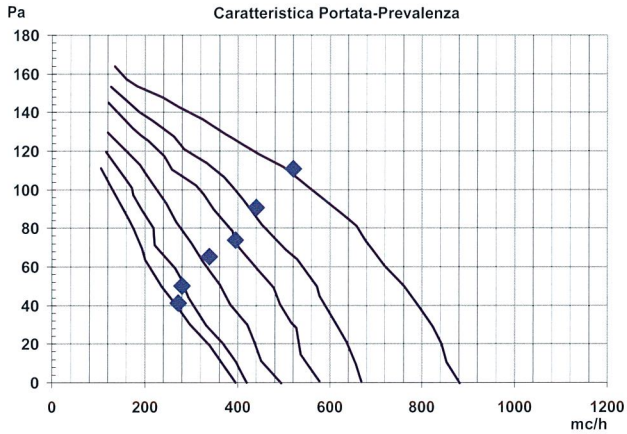

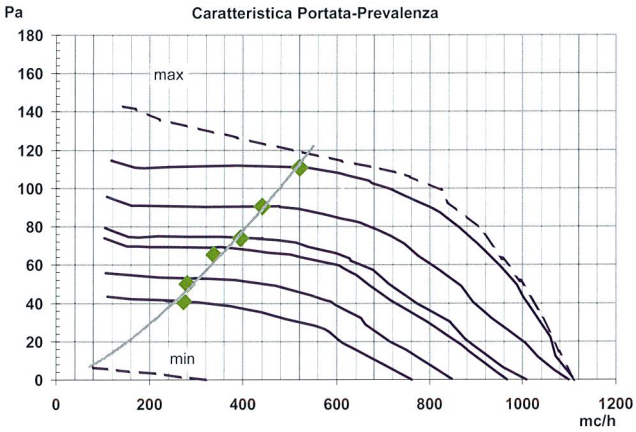

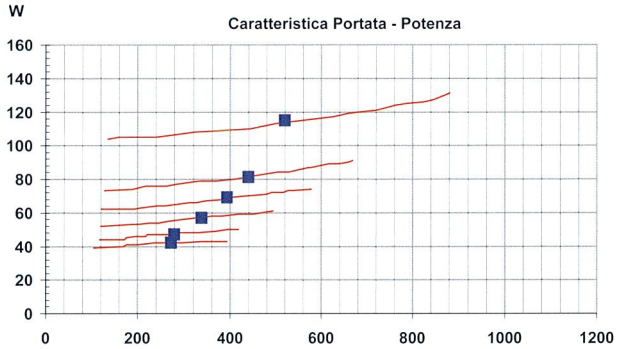

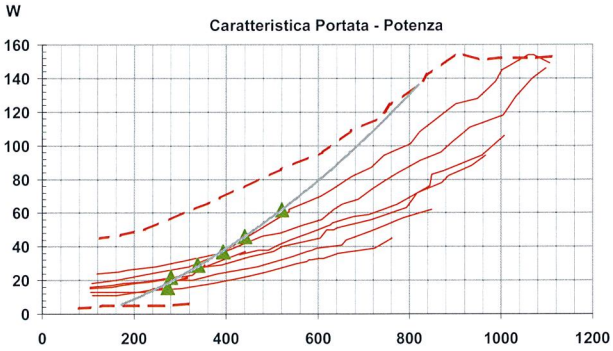

Input Power comparison (test made with a standard reference ducted fan coil)				
Speed	Air flow [mc/h]	Pressure [Pa]	AC Motor [W]	EC Motor [W]
S Max	520	111	115	62
Max	440	91	81	46
SMed	394	74	69	37
Med	338	65	57	29
SMin	280	50	47	22
Min	272	41	42	16

AC motor: A83M-4050/3 5,0µF
EC motor EC101M20130/12

ErP 2015 READY DIRECTIVE

EURO MOTORS ITALIA SPA - EMI
Via Umbria, 11 - 20056 GREZZAGO (MI)
Tel. +39 0290969994 - Fax +39 0290967035
E-mail: info@euromotorsitalia.net

Serie FC 400CFM

Ventole / fan: 2x133x240

Motore AC **A83B3030/5**

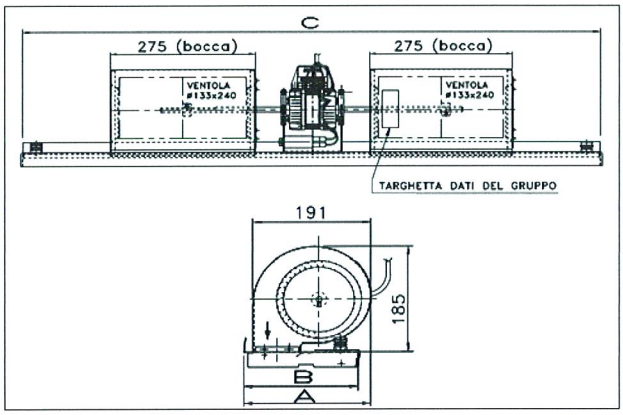

Motore EC **EC101B20130/12**

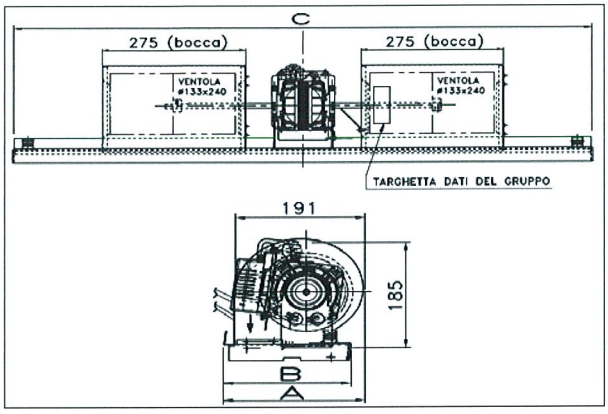

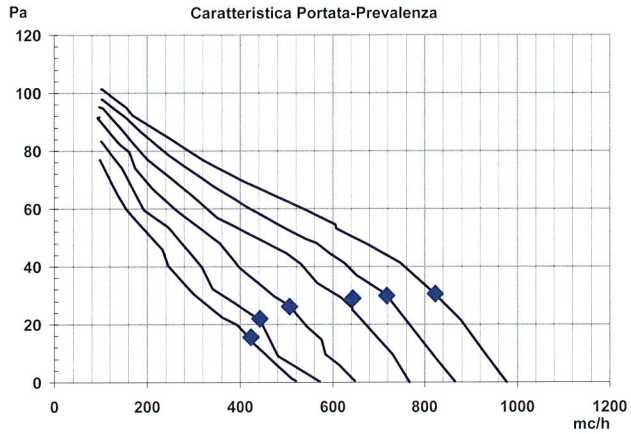

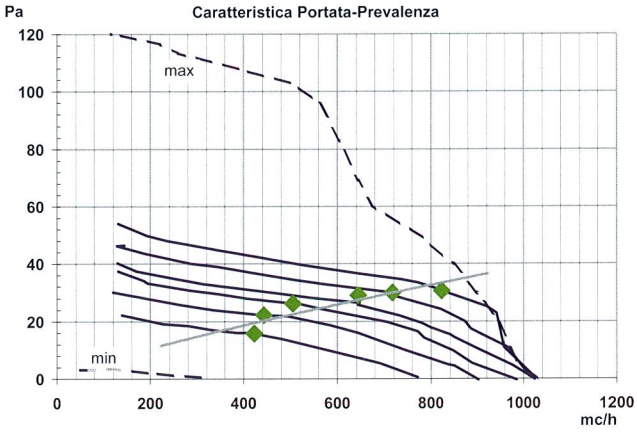

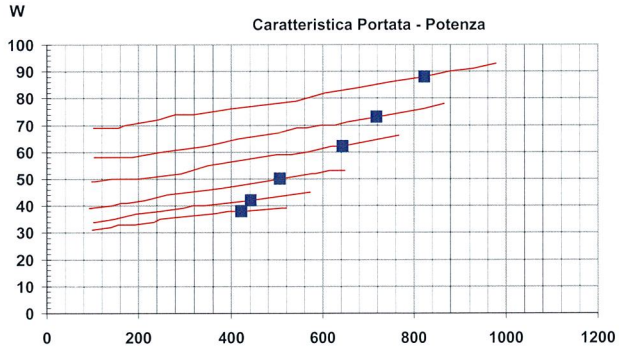

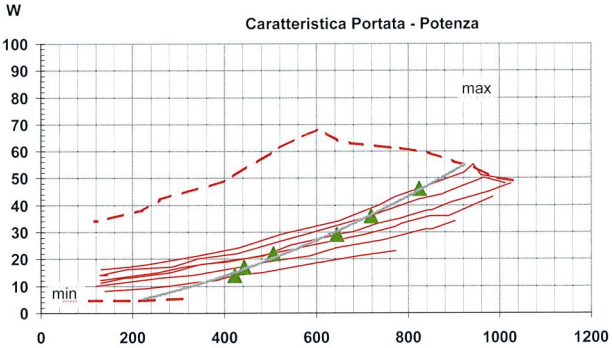

Input Power comparison (test made with a standard reference fan coil)				
Speed	Air flow [mc/h]	Pressure [Pa]	AC Motor [W]	EC Motor [W]
S Max	823	31	88	46
Max	718	30	73	36
SMed	644	29	62	29
Med	506	26	50	22
SMin	443	22	42	17
Min	423	16	38	14

AC motor: A83B-3030/5 3,15µF
EC motor EC101B20130/12

ErP 2015 READY DIRECTIVE

EURO MOTORS ITALIA SPA - EMI
Via Umbria, 11 - 20056 GREZZAGO (MI)
Tel. +39 0290969994 - Fax +39 0290967035
E-mail: info@euromotorsitalia.net

Serie FC 400CFM

Ventole / fan: 2x146x240

Motore AC **A83B-4050/17**

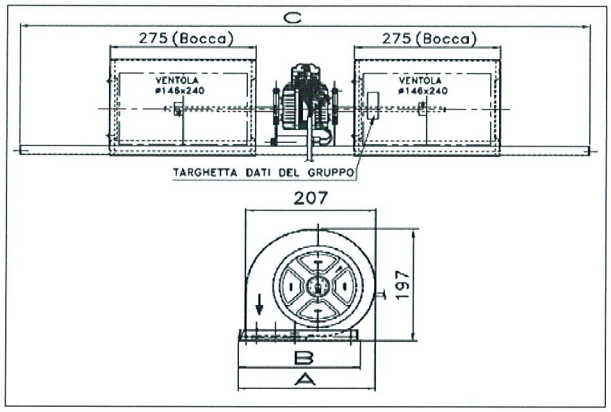

Motore EC **EC101B20130/12**

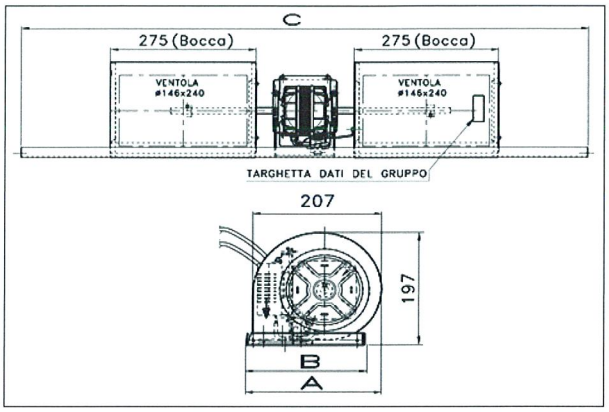

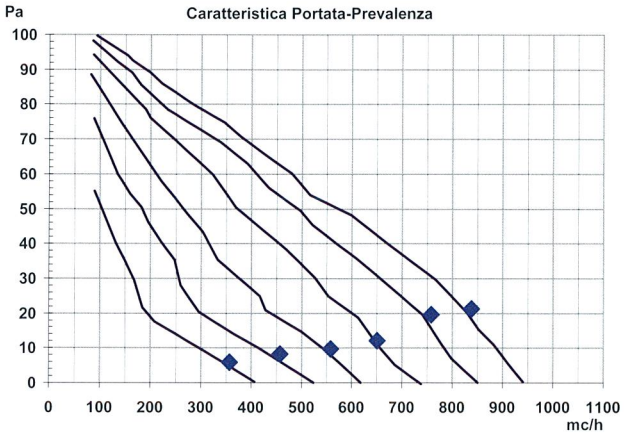

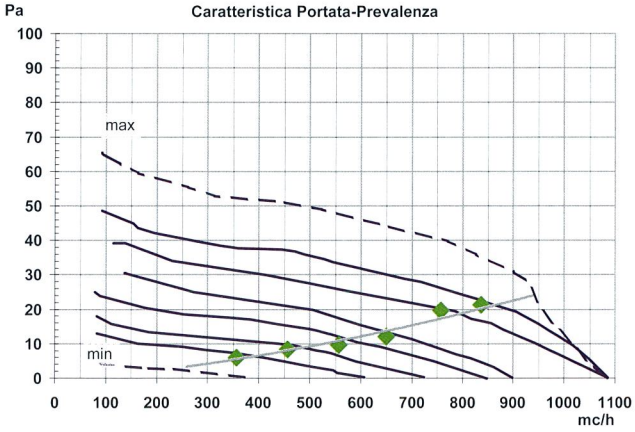

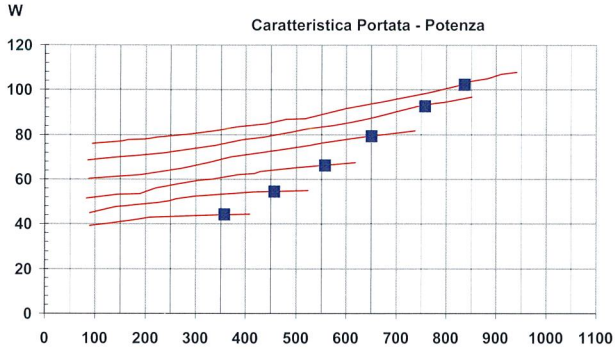

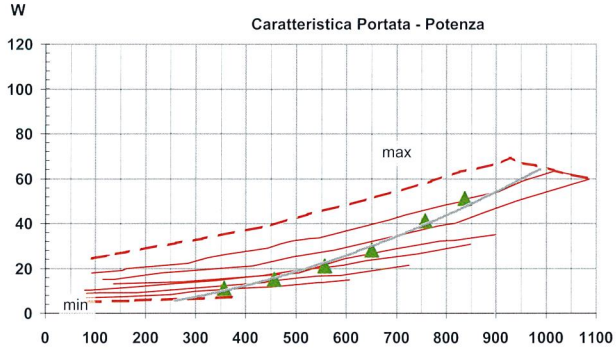

Input Power comparison (test made with a standard reference fan coil)				
Speed	Air flow [mc/h]	Pressure [Pa]	AC Motor [W]	EC Motor [W]
S Max	838	21	102	51
Max	758	20	92	41
SMed	651	12	79	28
Med	558	10	66	21
SMin	458	8	54	15
Min	358	6	44	11

AC motor: A83B-4050/17 3,15µF
EC motor EC101B20130/12

ErP 2015 READY DIRECTIVE

EURO MOTORS ITALIA SPA - EMI
Via Umbria, 11 - 20056 GREZZAGO (MI)
Tel. +39 0290969994 - Fax +39 0290967035
E-mail: info@euromotorsitalia.net

Serie FC 400/600CFM

Ventole / fan: 2x146x240

Motore AC **106B3070/10Q**

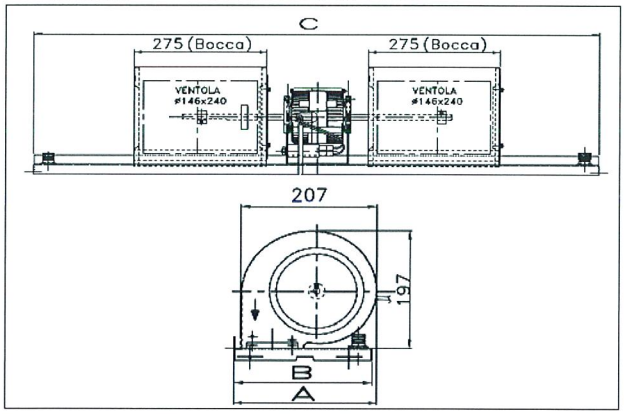

Motore EC **EC101B20130/12**

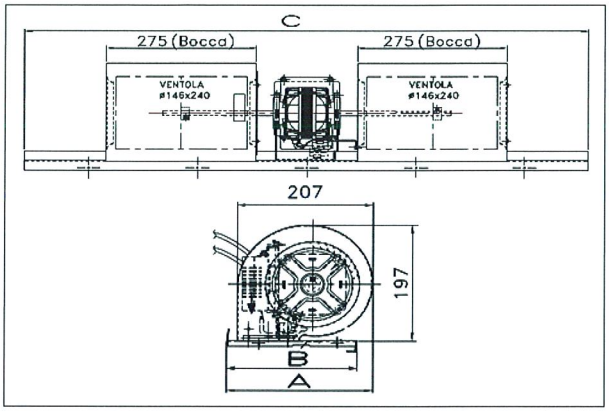

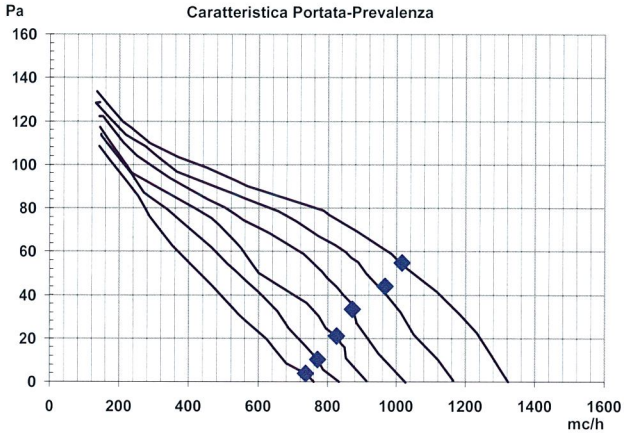

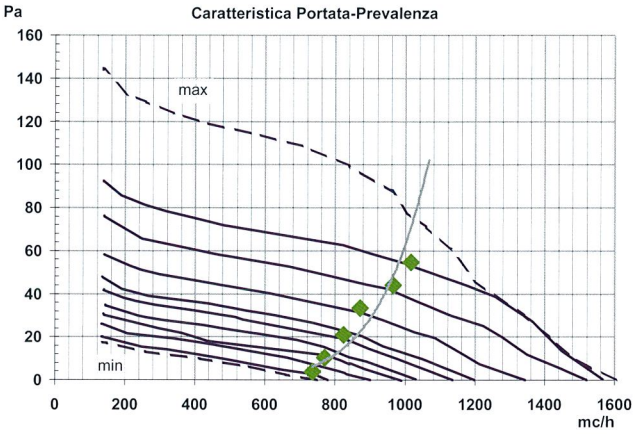

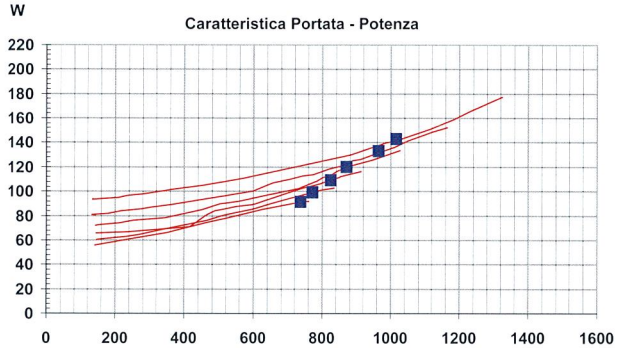

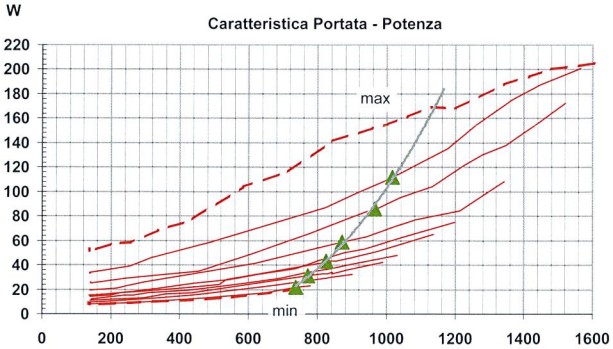

Input Power comparison (test made with a standard reference fan coil)				
Speed	Air flow [mc/h]	Pressure [Pa]	AC Motor [W]	EC Motor [W]
S Max	1016	55	143	112
Max	966	44	133	86
SMed	872	33	120	59
Med	826	21	109	43
SMin	772	10	99	31
Min	737	4	91	22

AC motor: 106B3070/10Q 2,5µF
EC motor EC101B20130 /12

ErP 2015 READY DIRECTIVE

EURO MOTORS ITALIA SPA - EMI
Via Umbria, 11 - 20056 GREZZAGO (MI)
Tel. +39 0290969994 - Fax +39 0290967035
E-mail: info@euromotorsitalia.net

Serie FC 400/600CFM

Ventole / fan: 1x160x240

Motore AC **104M50110**

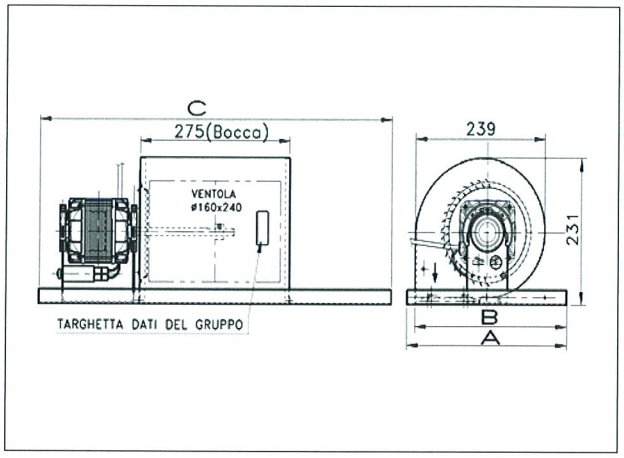

Motore EC **EC101M40200**

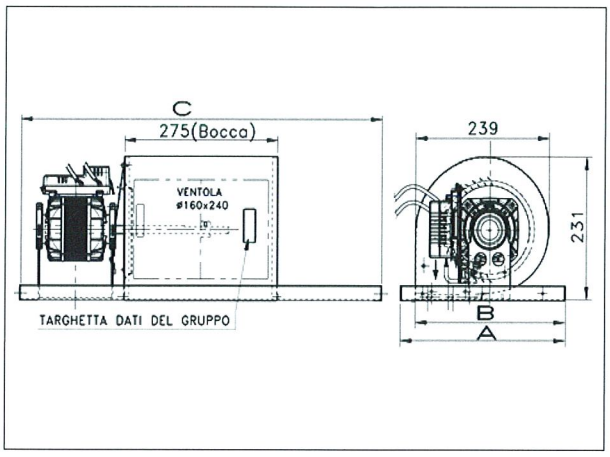

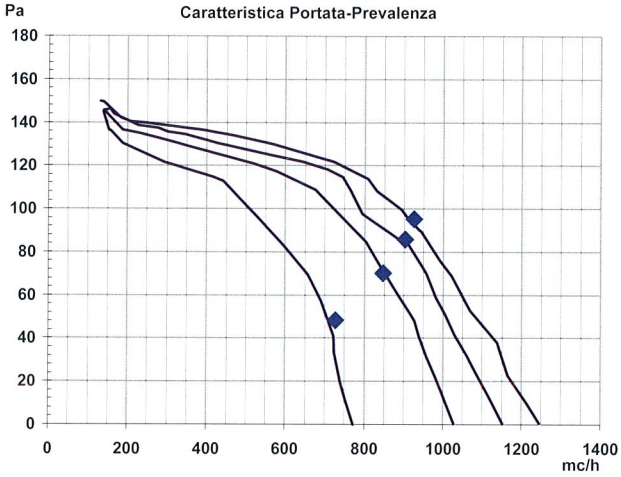

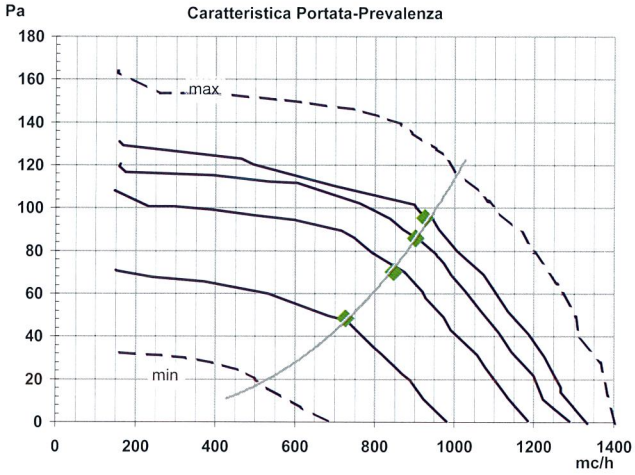

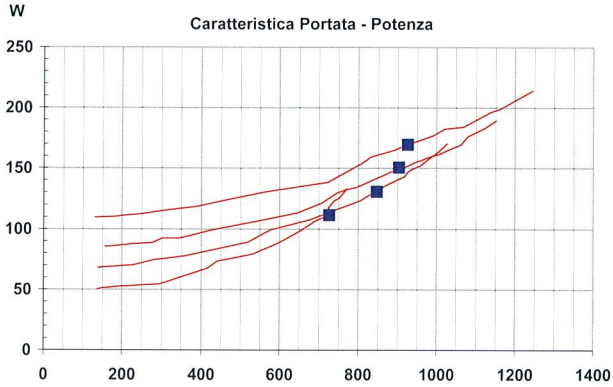

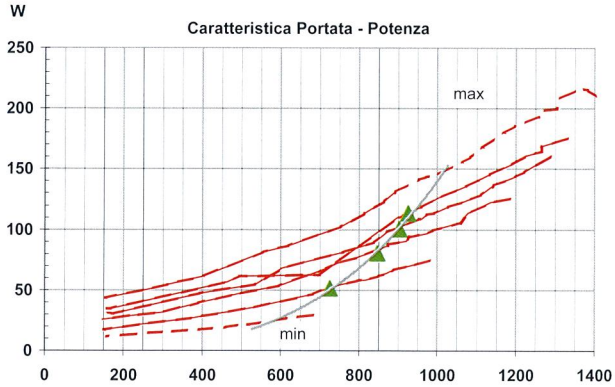

Input Power comparison (test made with a standard reference fan coil)				
Speed	Air flow [mc/h]	Pressure [Pa]	AC Motor [W]	EC Motor [W]
S Max	927	95	169	113
Max	904	85	150	100
Med	848	70	130	80
min	728	48	111	51

AC motor: 104M50110 4,0µF
EC motor EC101M40200

ErP 2015 READY DIRECTIVE

EURO MOTORS ITALIA SPA - EMI
Via Umbria, 11 - 20056 GREZZAGO (MI)
Tel. +39 0290969994 - Fax +39 0290967035
E-mail: info@euromotorsitalia.net

Serie FC 300/400CFM

Ventole / fan: 2x146x196

Motore AC **A83B2020/2**

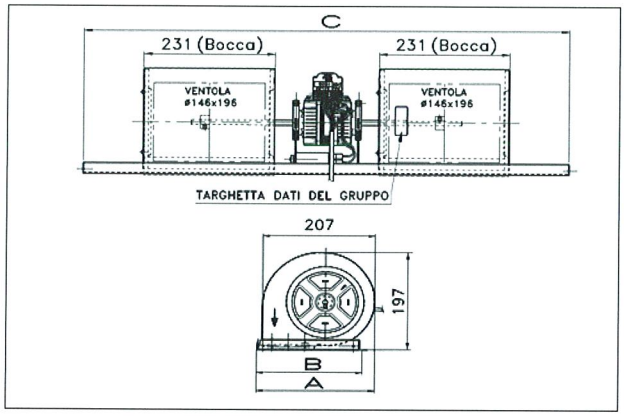

Motore EC **EC101B20130**

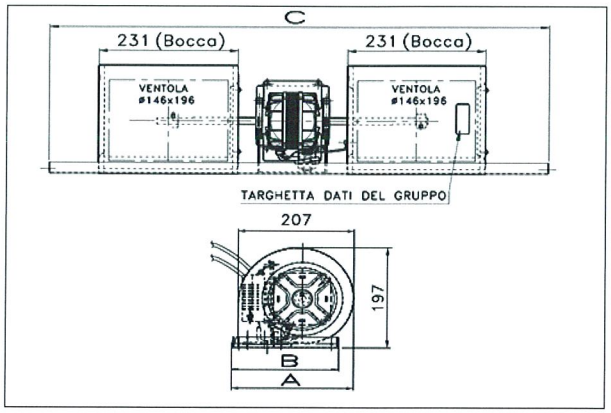

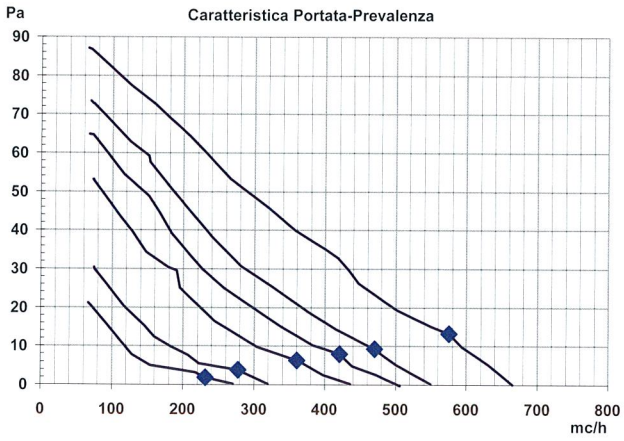

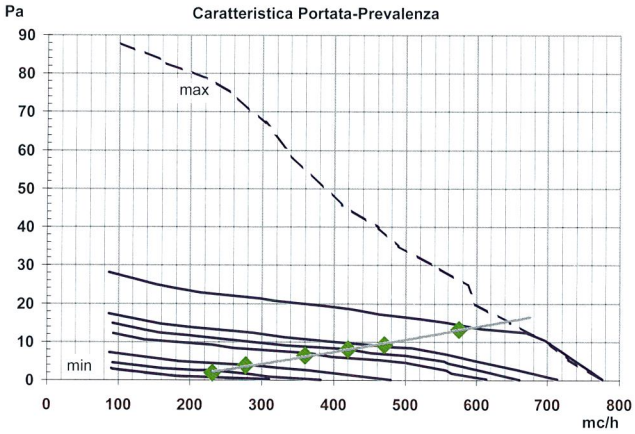

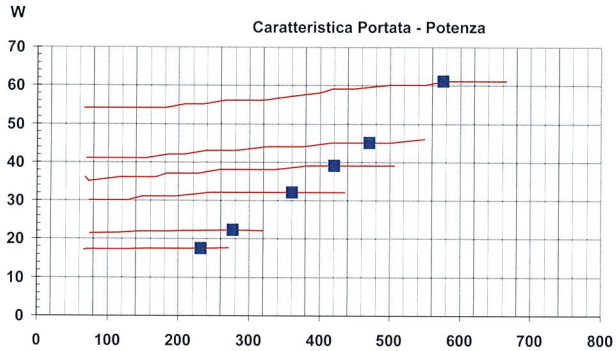

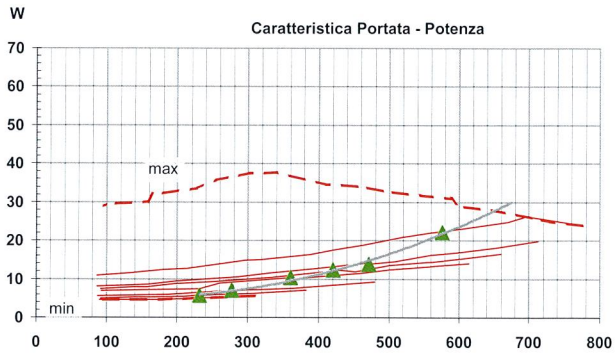

Input Power comparison (test made with a standard reference fan coil)				
Speed	Air flow [mc/h]	Pressure [Pa]	AC Motor [W]	EC Motor [W]
S Max	575	13	61	22
Max	470	9	45	14
SMed	420	8	39	12
Med	360	6	32	10
SMin	277	4	22	7
Min	231	2	18	5,6

AC motor: A83B2020/2 3,15µF
EC motor EC101M20130

ErP 2015 READY DIRECTIVE

EURO MOTORS ITALIA SPA - EMI
Via Umbria, 11 - 20056 GREZZAGO (MI)
Tel. +39 0290969994 - Fax +39 0290967035
E-mail: info@euromotorsitalia.net

Serie FC 300CFM

Ventole / fan: 2x146x148

Motore AC **A83B2015/13**

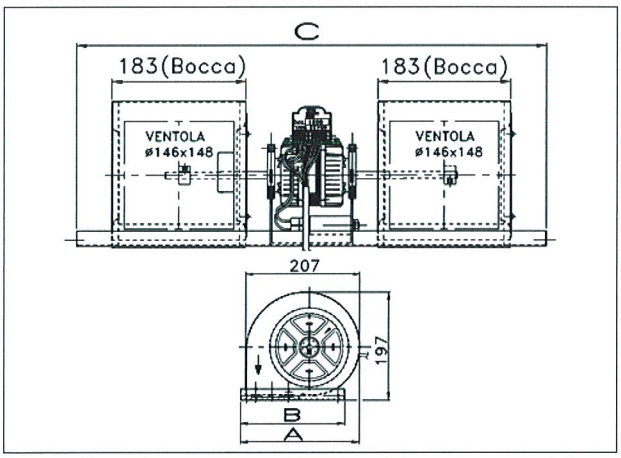

Motore EC **EC101B20130**

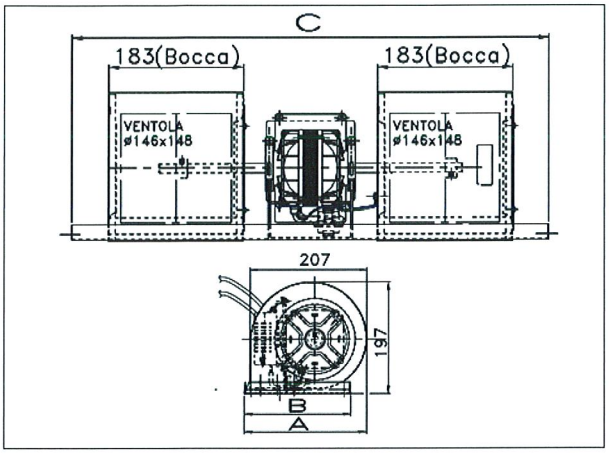

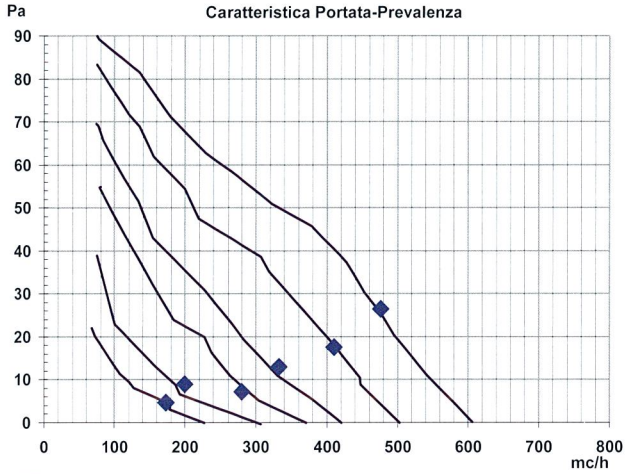

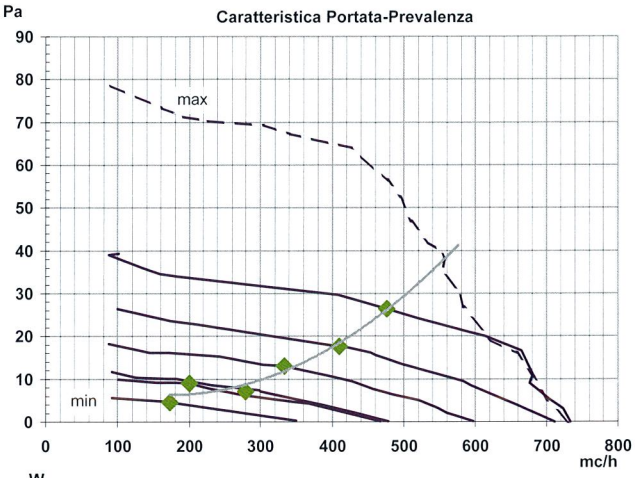

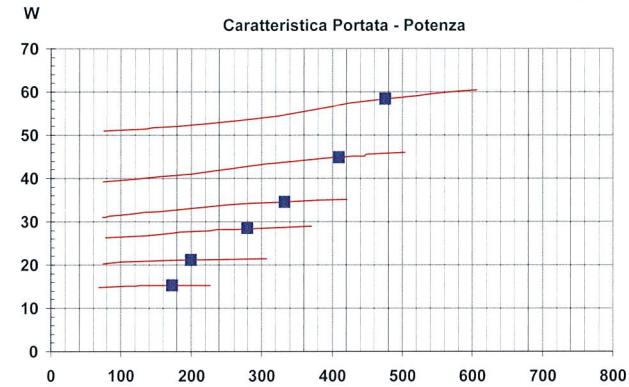

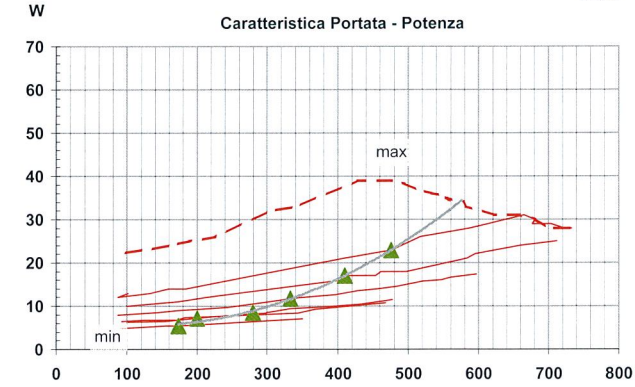

Input Power comparison (test made with a standard reference fan-coils)				
Speed	Air flow [mc/h]	Pressure [Pa]	AC Motor [W]	EC Motor [W]
S Max	476	26	58	23
Max	410	18	45	17
SMed	333	13	35	12
Med	280	7	29	9
SMin	200	9	21	7
Min	173	5	15	5

AC motor: A83B-2015/13 2,5µF
EC motor EC101M20130

ErP 2015 READY DIRECTIVE

EURO MOTORS ITALIA SPA - EMI
Via Umbria, 11 - 20056 GREZZAGO (MI)
Tel. +39 0290969994 - Fax +39 0290967035
E-mail: info@euromotorsitalia.net

Serie FC 800CFM

Ventole / fan: 2x160x240

Motore AC **101B4075/4Q**

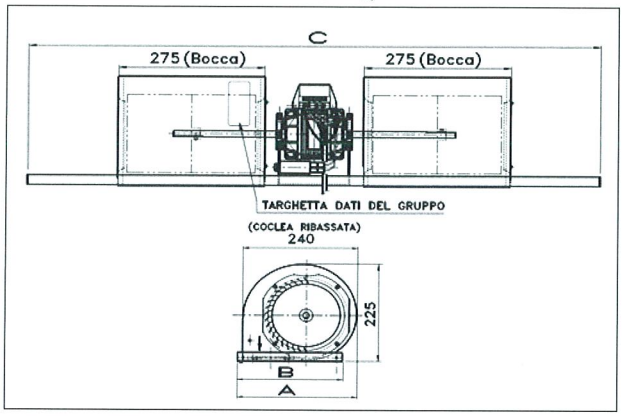

Motore EC **EC101B40200/15**

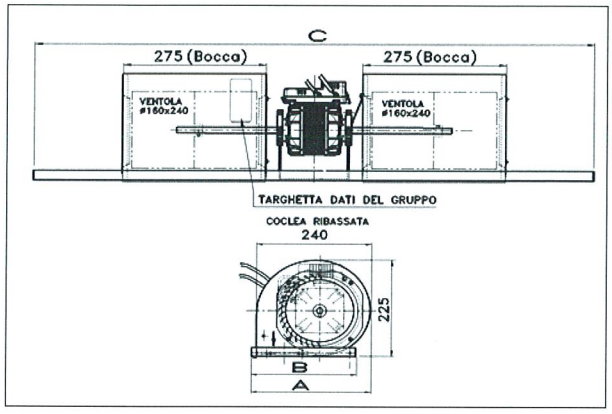

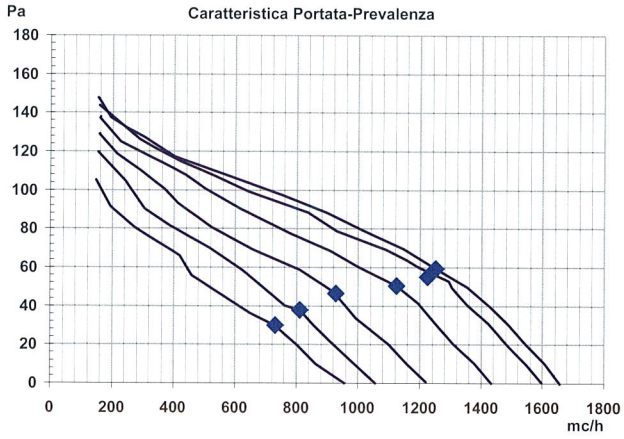

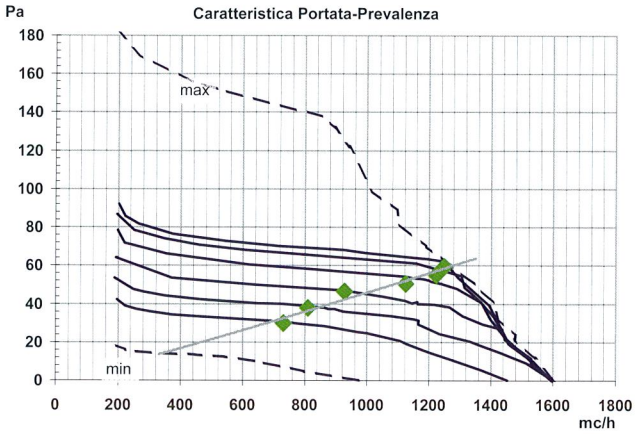

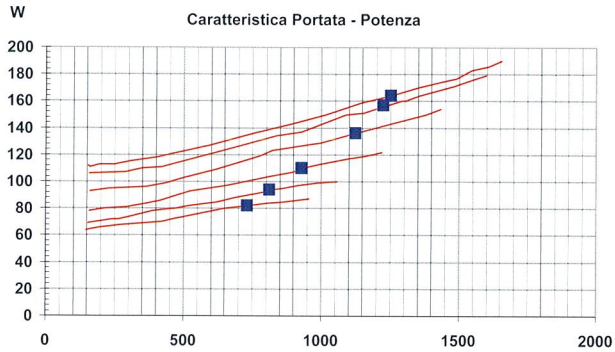

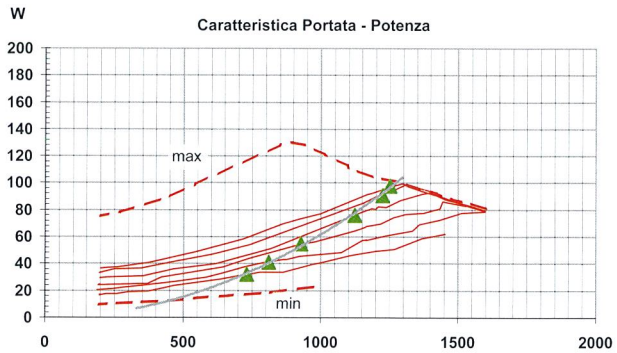

Input Power comparison (test made with a standard reference fan coil)				
Speed	Air flow [mc/h]	Pressure [Pa]	AC Motor [W]	EC Motor [W]
S Max	1249	59,5	164	98
Max	1222	55,0	157	91
SMed	1122	50,4	136	76
Med	926	46,3	110	55
SMin	809	38,0	94	41
Min	730	30,0	82	32,0

AC motor: 101B4075/4Q 4,0µF
EC motor EC101B40200/15

ErP 2015 READY DIRECTIVE

EURO MOTORS ITALIA SPA - EMI
Via Umbria, 11 - 20056 GREZZAGO (MI)
Tel. +39 0290969994 - Fax +39 0290967035
E-mail: info@euromotorsitalia.net

Serie FC 1000CFM

Ventole / fan: 2x160x240

Motore AC **127B50105/5**

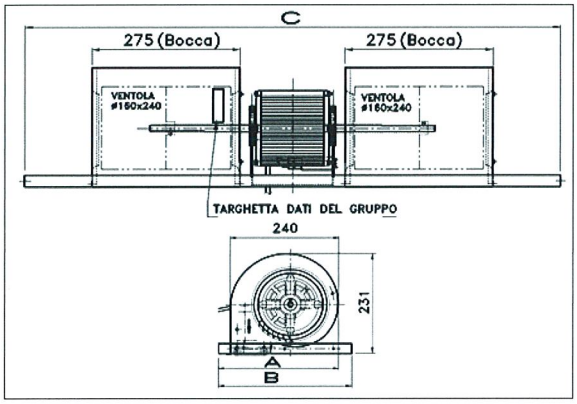

Motore EC **EC101B40200/15**

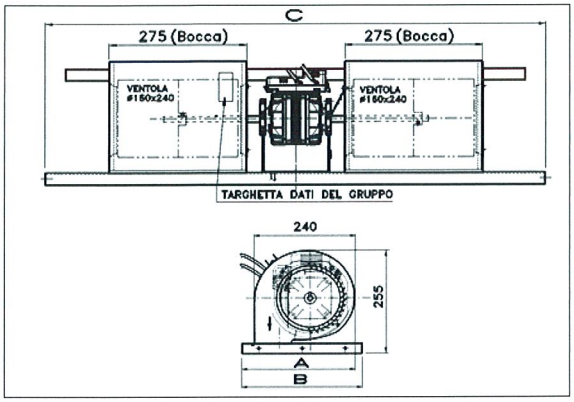

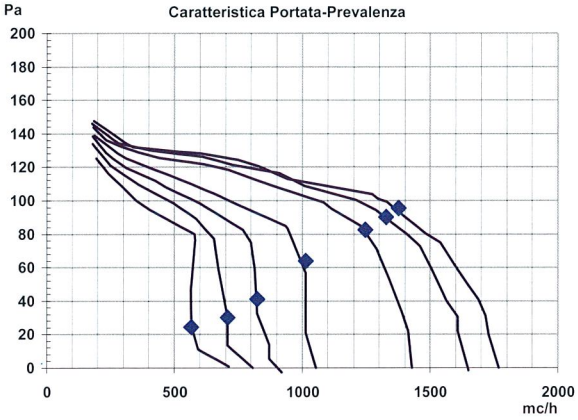

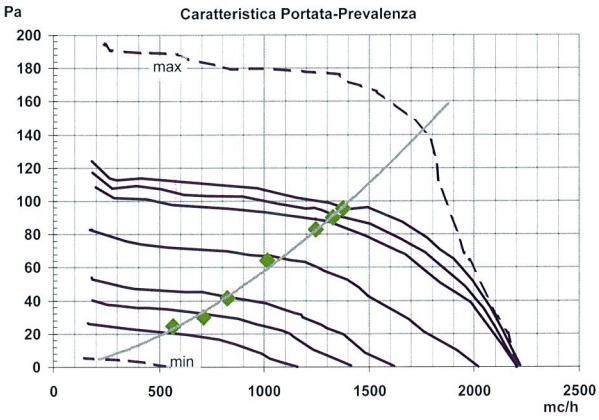

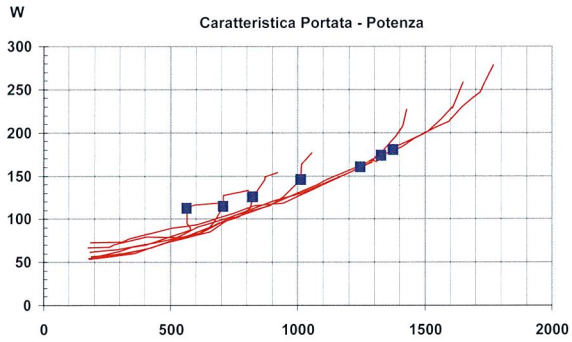

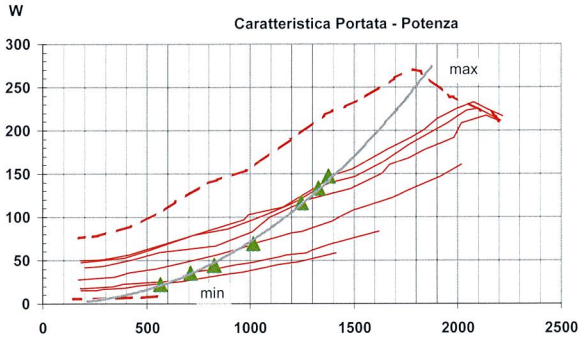

Input Power comparison (test made with a standard reference fan coil)				
Speed	Air flow [mc/h]	Pressure [Pa]	AC Motor [W]	EC Motor [W]
S Max	1375	95	180	147
Max	1327	90	173	133
SMed	1245	83	160	116
Med	1013	64	145	69
sub-Med	824	41	125	44
SMin	708	30	114	35,0
Min	564	25	112	22,0

AC motor: 127B50105/5 3,15µF
EC motor: EC101B40200/15

ErP 2015 READY DIRECTIVE

EURO MOTORS ITALIA SPA - EMI
Via Umbria, 11 - 20056 GREZZAGO (MI)
Tel. +39 0290969994 - Fax +39 0290967035
E-mail: info@euromotorsitalia.net

Serie FC 2000CFM

Ventole / fan: 2x180x240

Motore AC **123B50250/35**

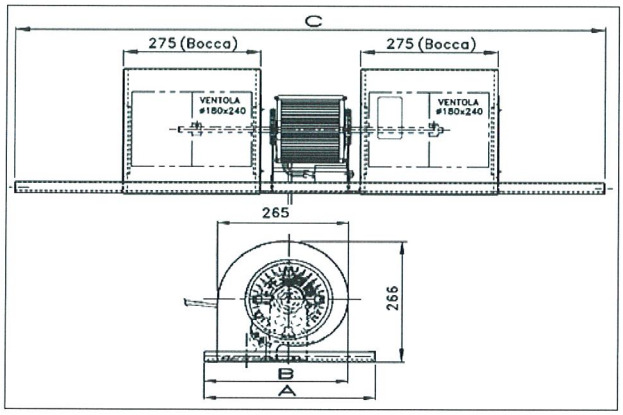

Motore EC **EC101B65260/2**

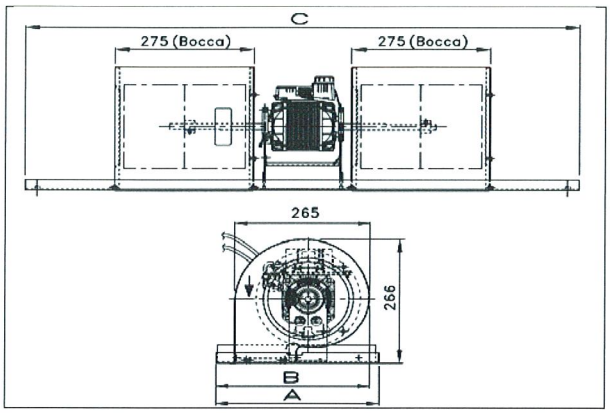

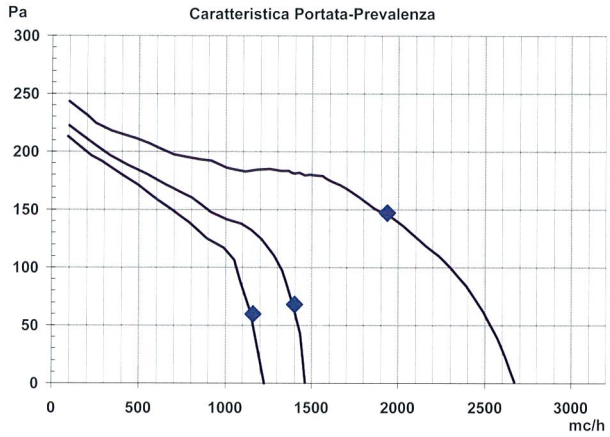

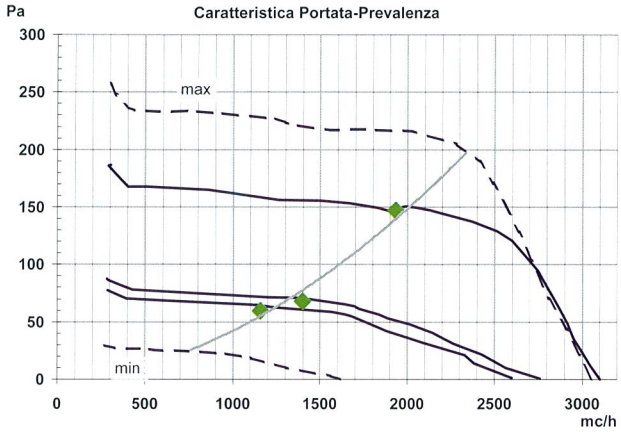

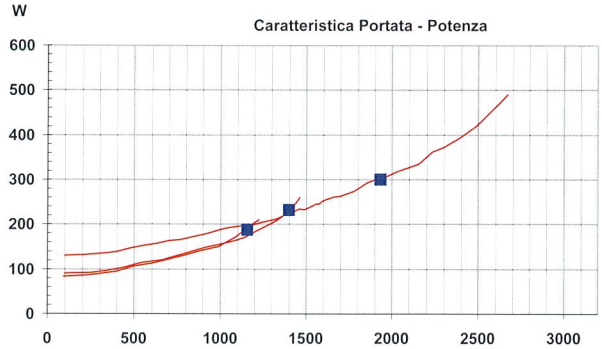

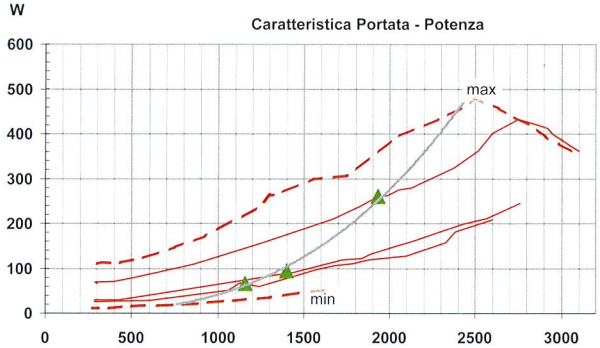

Input Power comparison (test made with a standard reference fan coil)				
Speed	Air flow [mc/h]	Pressure [Pa]	AC Motor [W]	EC Motor [W]
Max	1935	147	300	261
Med	1401	68	232	95
Min	1160	60	188	66

AC motor: 123B50250/35 5,0µF
EC motor EC101B65260/2

ErP 2015 READY DIRECTIVE

EURO MOTORS ITALIA SPA - EMI
Via Umbria, 11 - 20056 GREZZAGO (MI)
Tel. +39 0290969994 - Fax +39 0290967035
E-mail: info@euromotorsitalia.net

Serie FC 4000CFM

Ventole / fan: 2x200x240

Motore AC **123B80600/13**

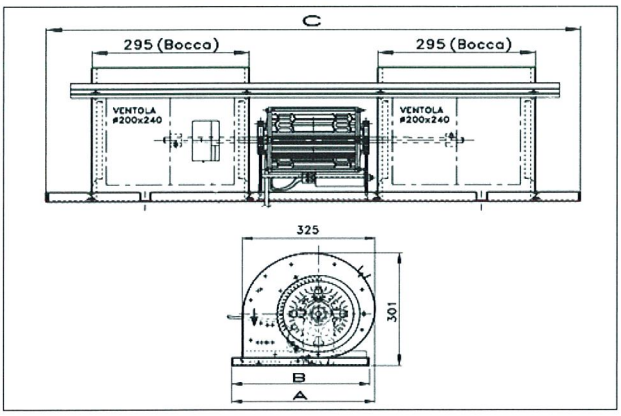

Motore EC **EC121B80600/4**

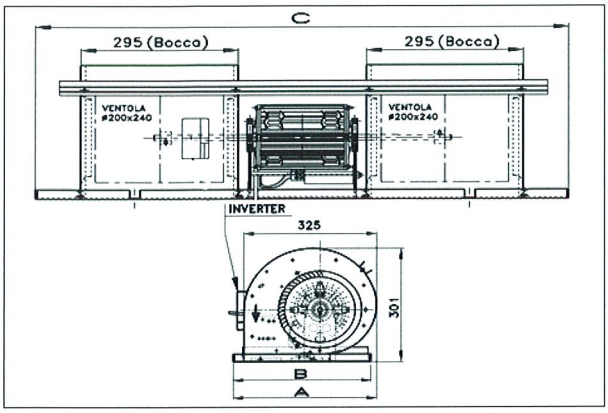

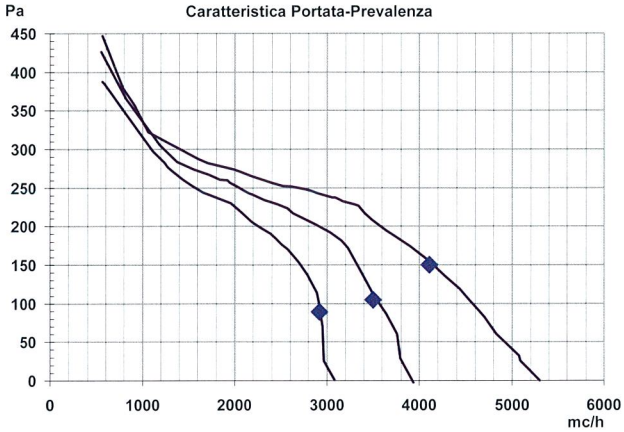

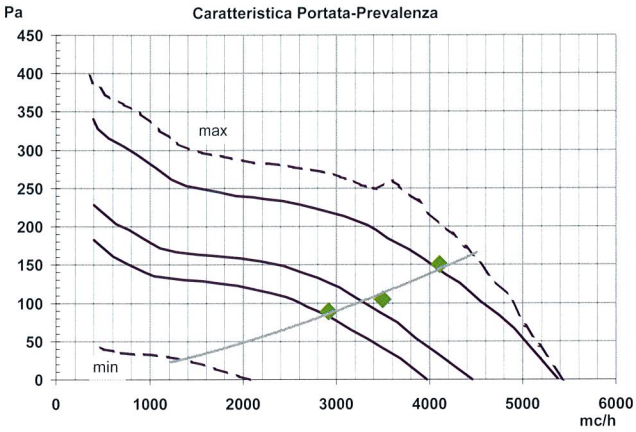

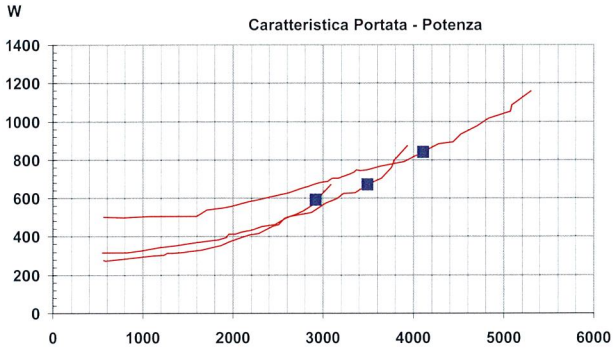

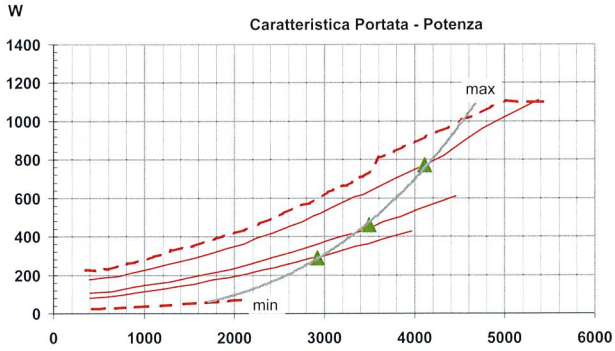

Input Power comparison (test made with a standard reference fan coil)				
Speed	Air flow [mc/h]	Pressure [Pa]	AC Motor [W]	EC Motor [W]
Max	4110	150	840	770
Med	3500	105	670	460
Min	2920	89	590	289

AC motor:123B80600/13 16,0µF
EC motor EC121B80600/4

ErP 2015 DIRECTIVE

EURO MOTORS ITALIA SPA - EMI
Via Umbria, 11 - 20056 GREZZAGO (MI)
Tel. +39 0290969994 - Fax +39 0290967035
E-mail: info@euromotorsitalia.net

Serie VA - VP

CURVE DI MANDATA
AIR-FLOW DIAGRAMS
DIAGRAMMES DE DÉBIT D'AIR
DIAGRAMME ÜBER LUFTLEISTUNG

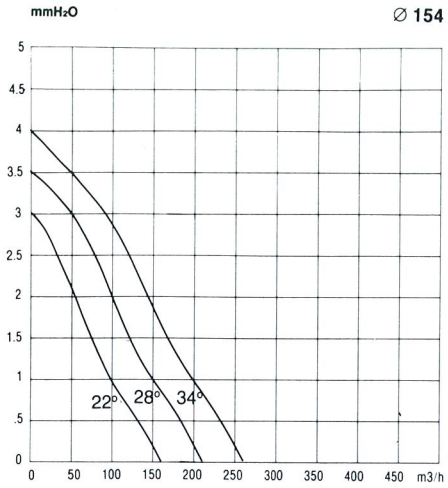

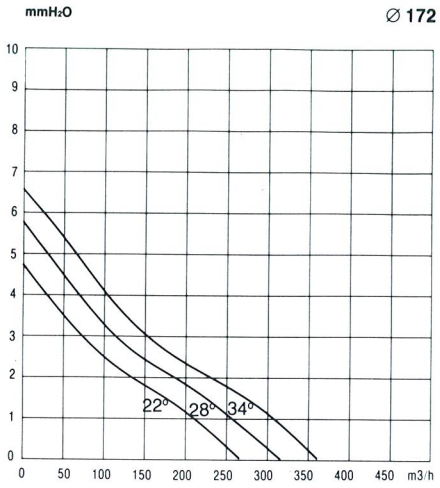

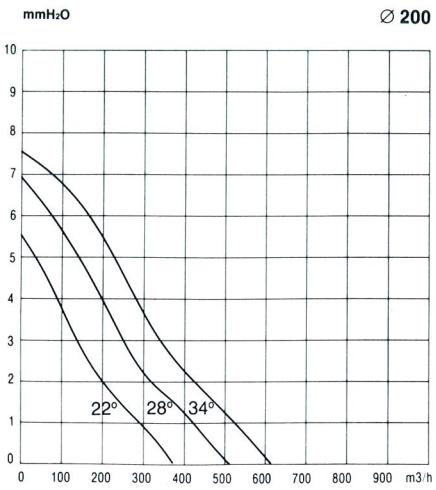

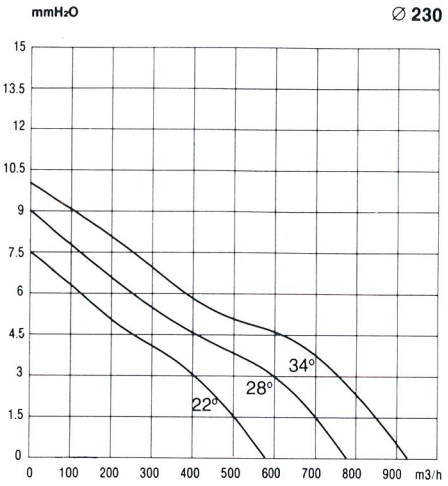

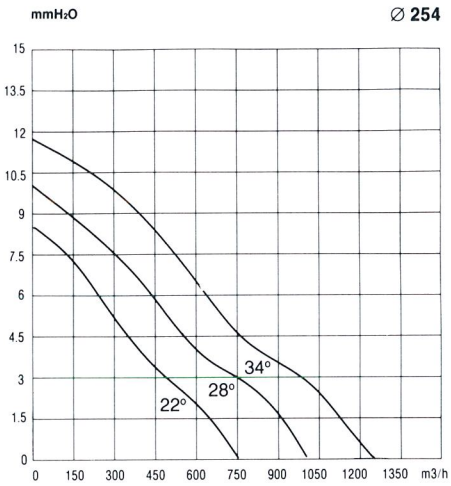

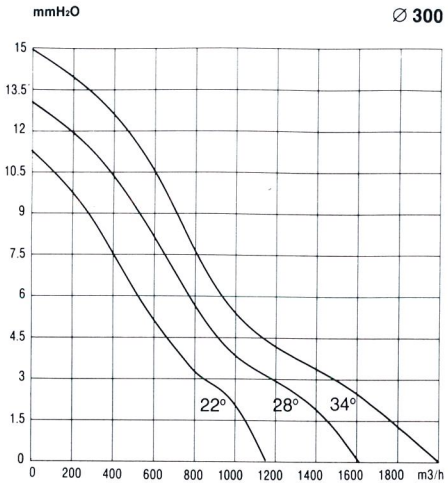

N.B. - Dimensioni e valori non impegnativi. Ci riserviamo il diritto di apportare in qualsiasi momento le modifiche giudicate opportune.

N.B. - Dimensions and figures are not committing. Any change can be made at our own option at any moment.

N.B. - Les dimensions et les valeurs sont approximatives. Nous nous réservons toujours le droit d'apporter les modifications jugées opportunes.

N.B. - Dimensionem und Daten sind nicht verbindlinch. Wir behalten uns immer das Recht vor, wünschenswerte Änderungen an unserem Material vorzunehmen.

EURO MOTORS ITALIA s.p.a.

EURO MOTORS ITALIA s.p.a. - EMI

EURO MOTORS ITALIA s.p.a. - EMI

Via Umbria, 11 - 20056 Grezzago (MI)

Telefono + 39 02 90969994 Fax + 39 02 90967035

www.euromotorsitalia.net - info@euromotorsitalia.net